Nº 54 año V

con planos de
BARRILETES

LÚPIN

COMICAS COMPLETAS

LEY: 11.723

precio $ 60 = 60 centavos

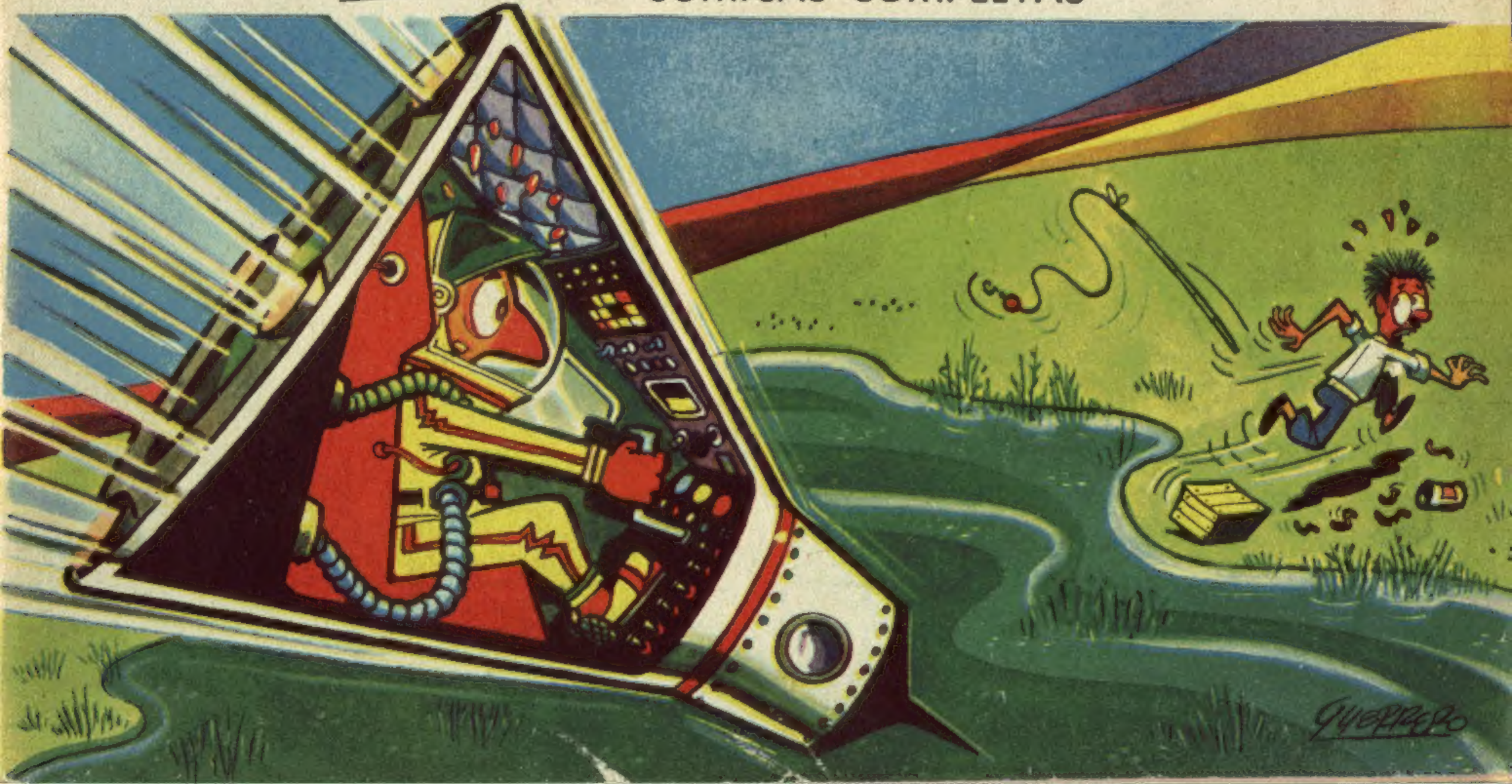

¡UNA SEMANA DE SANA ALEGRIA!

¡Renovado y moderno!... ¡Optimista y entrador!... ¡Para la gente joven!... ¡No se pierda Ud. también sus chistes de locura, historietas, siempre en el ruido con la actualidad más regocijante y los enfoques más graciosos de TV, cine y deportes!

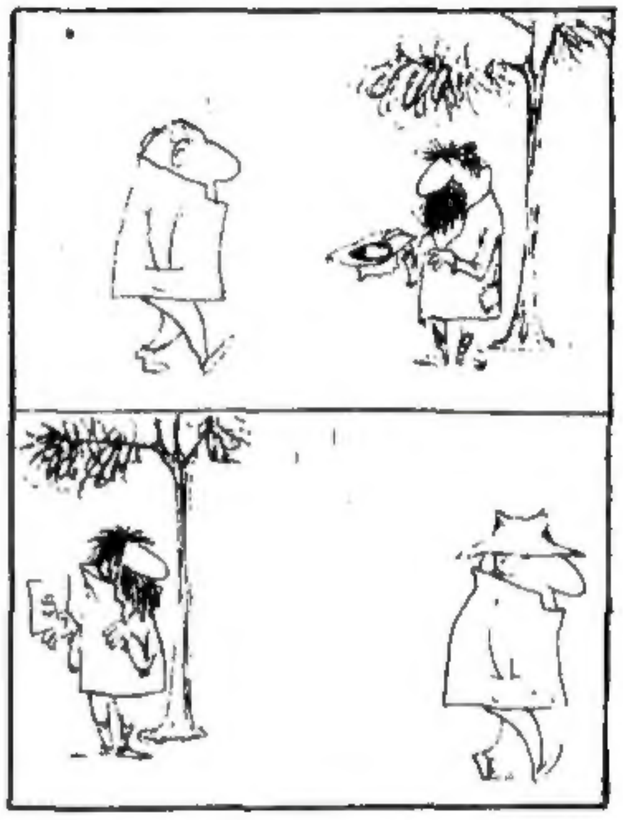

¡ALEGRE Y APTO PARA TODOS!

RICO **tipo**

¡Aparece todos los miércoles!

LÚPiN

Nº 54 Director: Héctor Mario Sidoli Año V

PURAPINTA

PROTECCION

AYUDA

LÚPIN

EL PILOTO en: "MISIÓN ESPACIAL"

POR GUERRERO

¡BUEN DIA, LÚPIN, ATI TE ESTABA ESPERANDO!

¡HOLA GAFAS! ¿QUÉ PASA CONMIGO?..

TENDRÁS QUE IR AL COSMODROMO A LLEVAR UNA IMPORTANTE PIEZA PARA EL VEHÍCULO ESPACIAL QUE ESTÁN POR LANZAR...

¡PERO ESO COMPETE AL CENTRO DE INVESTIGACIONES ESPACIALES! ¿POR QUÉ TENGO QUE SER YO...

¡SHHH!... ELLOS ME LO HAN ENCOMENDADO PARA NO DESPERTAR SOSPECHAS

SE TRATA DE UNA PIEZA DE VITAL IMPORTANCIA EN EL ÉXITO DE LA EMPRESA Y SUMAMENTE VALIOSA... EN TU AVIÓN, SU TRASLADO PASARÁ DESAPERCIBIDO ¡ASÍ QUE CHITO! ¿EH?...

¿QUIERE DECIR QUE HAY INTERESADOS EN QUE EL COHETE NO TENGA ÉXITO Y TRATAN DE APODERARSE DE ESA PIEZA?...

¡EXACTO! SON AGENTES DE POTENCIAS EXTRANJERAS, Y SOLO ELLOS QUIEREN TENER LA SUPREMACÍA DEL ESPACIO

¡YA COMPRENDO!... ¿CUANDO HAY QUE LLEVAR ESO?...

PUEDES SALIR AHORA MISMO

¡EH, TORNILLO, DALE UNA REVISADA AL AEROPLANO Y LLENA EL TANQUE QUE TENGO QUE SALIR DENTRO DE UN RATO!

¡ENSEGUIDA, LÚPIN!

TE VOY A ENTREGAR LA PIEZA... ¡OJO, QUE NO NOS VEAN! LA GUARDÉ AQUÍ, EN LA CAJA FUERTE...

NO NOS VE NADIE...

AQUÍ LA TIENES, CUÍDALA COMO A TU PROPIA VIDA

¡OH, QUÉ PEQUEÑA ES!...

BUENO... YA SABES LAS INSTRUCCIONES, TEN CUIDADO Y BUENA SUERTE!

¡GRACIAS Y DESCUIDA, GAFAS!

APARENTEMENTE, ESTE ES UN VUELO MÁS DE RUTINA. NADIE PUEDE IMAGINAR QUE ESTOY CUMPLIENDO UNA IMPORTANTE MISIÓN

AÚN ME QUEDAN DOS HORAS MÁS PARA LLEGAR HASTA LA ZONA DONDE ESTÁ LA BASE... ¡PERO ME GUSTA ESTO!

MÁS TARDE

¡POR FIN! ¡ALLÁ SE VEN LAS TORRES CON EL COHETE!... SÓLO ESPERAN QUE LLEGUE YO PARA LANZARLO

¡AHÍ LLEGA LÚPIN CON LA PIEZA, INGENIERO!...

PARECE QUE TODO FUÉ NORMAL!

SÍ, GAFAS ME COMUNICÓ CUANDO SALIÓ

¡SALUD, SEÑORES! ¡MISIÓN CUMPLIDA!

¡BIENVENIDO, AMIGO LÚPIN! VENGA CON NOSOTROS

HE AQUÍ LA TAN ANHELADA PIEZA PARA EL COHETE

¡BRAVO, LA HAREMOS COLOCAR INMEDIATAMENTE... EL APARATO ESTÁ LISTO PARA SALIR... PERO HA SURGIDO OTRA DIFICULTAD...

...EL COSMONAUTA QUE LO IBA A TRIPULAR, SE NOS ENFERMÓ

ES UNA PENA, HUBIESE SIDO EL PRIMER HOMBRE QUE NOSOTROS ENVIARÍAMOS AL ESPACIO DESPUÉS DEL MONO JUAN

¡NO SERÁ PROBLEMA, YO ME OFREZCO A REEMPLAZARLO!

¡CARAMBA, LÚPIN! LE AGRADECEMOS SU BUENA VOLUNTAD PERO ESO NECESITA UNA ESPECIAL PREPARACIÓN FÍSICA Y TÉCNICA...

NO PERDAMOS TIEMPO, SI OTROS LO HACEN, YO TAMBIÉN PUEDO

Y TANTO INSISTIÓ LÚPIN...

TIENE UNA SALUD DE FIERRO, ESTÁ PERFECTAMENTE SANO

¿VIERON? ¿VIERON?

¡AHORA SOLO ME FALTA APRENDER EL MANIPULEO DE LA NAVE Y LISTO!

¡QUÉ FÁCIL LO VE TODO!

¡EN FIN! HAY GUSTOS QUE MERECEN PALOS!

LUEGO FUÉ INSTRUIDO ACERCA DEL MANEJO DE LA CÁPSULA

¡ENTENDIDO, NO ME EXPLIQUEN MÁS!

Y, MAS TARDE...

¡BIEN! ¡YA ESTOY LISTO! ¿VAMOS?

BUENO... ¡ANDANDO!

¡QUÉ FANTÁSTICO, NUNCA IMAGINÉ QUE VOLARÍA EN UN ARTEFACTO DE ESOS!

¡NO ME FALLE, LÚPIN!

EX-1

MOMENTOS MÁS TARDE, LÚPIN ES AYUDADO A INSTALARSE EN LA CÁPSULA...

LOS OJOS DEL PAÍS ESTÁN PUESTOS EN ESTA TENTATIVA ¡BUENA SUERTE! CIERREN LA ESCOTILLA...

¿TODO LISTO?... COMENZAREMOS LA CUENTA REGRESIVA...

TODO PERFECTO ¡ADELANTE! ESTOY ANSIOSO DE SURCAR EL ESPACIO...

Y COMENZÓ EL CONTEO...

...SIETE...SEIS...CINCO... ...CUATRO...TRES... ...DOS... UNO...

¡CEROOO!..

¡CÁSPITA! ¡CÓMO VIBRA!...

EX-1

FIIUUUFFFF...

¡CIELOS!¿QUÉ OCURRE QUE NO LEVANTA?

¡CÓMO TARDA!

¡UGH! ¡QUÉ FORMA BRUSCA DE PARTIR!

INDUDABLEMENTE ALGO NO ANDABA BIEN...

BLUUM!

LA PARTE QUE QUEDABA DEL COHETE SALIÓ IMPULSADA POR LA EXPLOSIÓN

EX

¡EXPLOTÓ LA CARGA PROPULSORA! ¡HEMOS FRACASADO! ¡Y EL POBRE LÚPIN ALLÁ ARRIBA!... ¡NO PUEDO CREER QUE HALLA FALLADO LA PIEZA SECRETA QUE EL TRAJO!

¡MIREN! ¡LA EXPLOSIÓN HIZO DESPRENDER LOS RESTOS DE LA PRIMERA ETAPA!

¡HOLA LÚPIN! ¿ME ESCUCHA? ¡HOLA! ¡UTILICE ENSEGUIDA LOS REACTORES DE LA SEGUNDA ETAPA!...

¡SI PUDIERA TOMAR ALTURA PARA DESPRENDER LA CÁPSULA Y SOLTAR LOS PARACAIDAS!

¡SI ESCUCHO!... ¿YA DEBO IMPULSARME POR EL OTRO COHETE? ¡DIABLOS! ¡SÍ QUE SUBE RÁPIDO ESTO!

¡OH, NO PASA NADA! ¡ESTÁ ARRUINADO! ¡SE MATARÁ!

¡ERA LA ÚNICA POSIBILIDAD DE SALVARLO!

¡PARECE QUE ENTRÉ EN ÓRBITA!

¡NOO, LÚPIN! ¡QUÉ ORBITA NI OCHO CUARTOS! ¡ESTÁ CAYENDO! ¡DESPRENDA LA SEGUNDA ETAPA!... ¡SUELTE LOS PARACAIDAS Y EMPIECE A REZAR!

¿¡¡¡QUÉE!!!?

¡LO INTENTARÉ! ¡LISTO! ¡YA ESTÁ! ¡CREO QUE LA DESPRENDÍ!...

¡OH, OH!... ¡LA CÁPSULA SE VA DE CABEZA HACIA LA TIERRAAA!...

¡IMPOSIBLE SOLTAR LOS PARACAIDAS! ¡NO ME DÁ TIEMPO!... ¡OOOH!... ¡ME ESTRELLOOO!...

¡MAMAAA! ¡UN PLATO VOLADOR! ¡Y BAJA EN LA LAGUNA!...

SSSS

¡ADIOS PAMPA MIA!... ¡NO SE CULPE A NADIE DE MI MUER...

CHAFF!

¡CH!!!SE ESTRELLÓ!!! ¡DESAPARECIÓ DE LA PANTALLA!...

...Y DEL AUDIO!... ¡YA TENEMOS NUESTRO PRIMER MARTIR DEL ESPACIO!...

¡RÁPIDO! ¡DÉJESE DE AGORERIAS Y SALGAMOS EN SU BUSCA!

¡LLEVEMOS EL EQUIPO DE RESCATE!

¡FUÉ EN AQUELLA DIRECCIÓN!

¡ESTOY SEGURO QUE HUBO SABOTAJE! ¡NO PUEDE SER UN FRACASO ASÍ, HABÍA UNA PROBABILIDAD ENTRE MIL DE FALLAR!

¡Y SE DIÓ!

BASE ESPACIAL

AUXILIO

¡YA LO INVESTIGAREMOS! ¡AHORA LO IMPORTANTE ES SALVAR A LÜPIN!

LUEGO VEREMOS DONDE CAYÓ LA SEGUNDA ETAPA DEL COHETE...

¡ALLÁ ESTÁ! ¡EN MEDIO DE LA LAGUNA!...

¡POR SUERTE CAYÓ AHÍ Y ESTÁ FLOTANDO!

¡QUÉ FLOTANDO! ¡DEBE ESTAR ENTERRADA EN EL FANGO!

¡ESPEREMOS HALLAR A LÚPIN CON VIDA!

EN CONTADOS MINUTOS SE PUSIERON A LA TAREA DE RESCATAR LA CÁPSULA

¡AMÁRRENLA BIEN!

¡LISTO! ¡REMOLQUENLA HASTA LA ORILLA!

¡LUEGO LA IZAREMOS CON LA GRÚA!

AUXILIO

BASE ESPACIAL

¡BUENO, SOLO SUFRIÓ UNA ABOLLADURA AL TOCAR EL LECHO DE LA LAGUNA

¡YA! ¡BAJEN-LA DESPA-CITO A TIERRA!

¡POBRE LÚPIN! ¡SE HA LLEVADO UN LINDO GOLPE A PESAR DE CAER EN BLANDO!

¡PARECE QUE ESTÁ INCONCIENTE!... ¡QUITEMOSLE LA ESCAFANDRA!

¡EH, LÚPIN!... ¡QUÉ SUERTE, ESTÁ CON VIDA! ¡YA REACCIONA!... ¡TOME UN POCO DE AGUA FRESCA! ¿CÓMO SE SIENTE?...

¿EH?... ¿AH?... ¡OH, SÍ!...

POCO DESPUES

YA ESTOY BIEN... TUVE SUERTE... ¡PERO QUE HUMILLACIÓN!... ¡EN LUGAR DEL ATLÁNTICO VEAN DONDE VENGO A CAER!

¡Y LLÁMESE DICHOSO! ¡JA JA!

LLEVEN LA CÁPSULA A LA BASE NOSOTROS NOS OCUPAREMOS DE ENCONTRAR LA SEGUNDA ETAPA DEL COHETE

NO HA DE ESTAR LEJOS DE AQUÍ

NO DEBE HABER CAIDO A MAS DE UN KILÓMETRO EN AQUELLA DIRECCIÓN

VAMOS A VER...

¡MIREN, AHÍ, TRAS ESOS ÁRBOLES SE ELEVA UNA COLUMNA DE HUMO, Y ALGUNAS RAMAS ESTÁN ROTAS Y CHAMUSCADAS!

¡CIELOS! ¡AHÍ ESTÁ! ¡CAYÓ ENCIMA DE UNA CASITA!

¡UY, UY QUÉ LÍO! ¡CON TAL QUE NO HAYA VICTIMAS!

¡VEAMOS!

¡ZÁS!¡LA HIZO POMADA!

QUIZÁ ESTÉ DESHABITADA, PERO POR SI ACASO, INVESTIGUEMOS

¡EH, VENGAN! ¡AQUÍ HAY UN HOMBRE! ¡ESTÁ DESVANECIDO POR LOS GOLPES DE LOS ESCOMBROS!

¡ESTÁ BIEN VESTIDO, QUÉ RARO! ¿QUÉ HACÍA ESTE TIPO EN ESTE RANCHITO? Y PARECE QUE ESTABA SOLO...

¡HUMM! ¡Y TIENE UN PORTAFOLIO! ¡VEREMOS QUÉ LLEVA AQUÍ!

¡AJÁ! ¡VEAN ESTOS PAPELES!... ¡ES UN AGENTE EXTRANJERO!...

SON PLANES DE SABOTAJE

¡HAGAMOSLO DECLARAR!

¿EH?... ¿Y ESE?... ¡OTRO MÁS! ¡Y SALIÓ DE ALLÍ ABAJO! ¡EH! ¡ALTO AHÍ!...

¡ATRAPENLO! ¡OH! ¡AQUÍ HAY UN SÓTANO!

¡PÁRATE, NO TRATES DE HUIR!...

¡TÓMA POR NO HACERME CASO!

¡BIEN, LÚPIN! ¡ÉSTE DEBE SER OTRO SECUAZ!

AMÁRRENLOS BIEN, CREO QUE ESTOS HAN SIDO VÍCTIMAS DE SU PROPIA OBRA

¡EH, VEAN ESTO! ¡YA NO CABE DUDA!...

¡ÉSTA ERA LA GUARIDA!... MIREN, EQUIPOS TRASMISORES, ETC... DESDE AQUÍ ABAJO OPERABAN...

EL COHETE FRACASÓ PERO HICIMOS UN BUEN DESCUBRIMIENTO

MAS TARDE, LOS SUJETOS FUERON INTENSAMENTE INTERROGADOS

SI... NOSOTROS FUIMOS LOS QUE HICIERON FRACASAR AL COHETE... CAMBIAMOS SU PIEZA VITAL POR UN PODEROSO EXPLOSIVO, CUANDO ÉSTA ESTABA EN PODER DE GAFAS ¡NUESTRO GOBIERNO PAGÓ MUY BIEN POR ELLO! ¡JÉ, JE!

¡NO PODRÁN DISFRUTARLO!

BUENO, ME QUEDA LA SATISFACCIÓN DE SABER QUE EL COHETE NO FRACASÓ POR MÍ, EL PRÓXIMO INTENTO SERÁ UN ÉXITO...

¡ME ALEGRO! PERO, POR FAVOR, PARA LA PRÓXIMA NO CUENTEN CONMIGO, TENGAN OTRO COSMONAUTA DE REPUESTO...

¡JÁ, JÁ, JÁ!...

...AUNQUE NO ME DESAGRADARÍA SER EL PRIMER COSMONAUTA DEL PAÍS... ¿USTEDES QUE OPINAN? ¡JÉ JÉ!

FIN

TECNO-CIENCIA-FICCIÓN

RESORTE

EL AYUDANTE DEL PROFE

Por DDL

"HOMBRE VERSUS COMPUTADORA"

LAMENTO TENER QUE INFORMARLE QUE NOSOTROS LANZAREMOS LA CÁPSULA ORBITAL SIGUIENDO LAS INSTRUCCIONES DE ESA COMPUTADORA

¡Y PONDRÁN EN PELIGRO A LOS DOS TRIPULANTES!

BIEN, COMO YO NO COMPARTO LA IDEA DE USTEDES RENUNCIO AHORA MISMO... SINO ME HACEN CASO LA RESPONSABILIDAD SERÁ SÓLO DE USTEDES

¡PERO PROFESOR! UNA COMPUTADORA NUNCA FALLA... O CASI NUNCA ¡GLUP!

NO CUENTEN CONMIGO... VAMOS, RESORTE

¿ESTÁ SEGURO QUE ESA COMPUTADORA ESTÁ FALLANDO, PROPE?

NI EL DESPEGUE NI LA ENTRADA EN ÓRBITA QUE INDICA LA COMPUTADORA ESTÁN DE ACUERDO CON LOS PARAMETROS OBTENIDOS POR MIS ECUACIONES

CONETÓDROMO CIVIL

PERO EN EL CONETÓDROMO NO PIENSAN ASÍ...

CONTINÚEN CON LA CUENTA REGRESIVA... LANZAREMOS ESE COHETE COMO HABÍAMOS PROGRAMADO

Y EN LA CÁPSULA...

¿SUPISTE LA ÚLTIMA? EL PROFE ABANDONÓ EL PROGRAMA ESPACIAL

SÍ... PERO NO PUDE ENTERARME PORQUE LO HIZO... ¡ME LO OCULTARON!

...TRES... DOS... UNO... ¡CERO!...

KRAKOOM

¡YA PODEMOS SALIR DE LOS REFUGIOS

¡AÚN NO SE SEPARÓ DE LA PRIMERA ETAPA!

¡MMH! ALGO EXTRAÑO ESTÁ OCURRIENDO

HOLA BASE ¿QUÉ ESPERAN PARA ENCENDER LOS MOTORES DE LA SEGUNDA ETAPA?...

¡YA HEMOS RADIADO LOS IMPULSOS DE ENCENDIDO PERO NO HAN ACTUADO

HOLA, COHETE ORBITAL... AQUÍ BASE... TOMEN USTEDES LOS CONTROLES Y TRATEN DE ENCENDER LA SEGUNDA ETAPA Y SEPARARSE...

dB

¡IMPOSIBLE! NO RESPONDE

¡ATENCIÓN! ESTÁN CAYENDO, SI NO PUEDEN ENCENDER LOS MOTORES EYECTEN LA CÁPSULA Y CAIGAN EN PARACAIDAS AL MAR...

ESTÁ SUCEDIENDO ALGO MUY MALO ¡EL COHETE ESTÁ CAYENDO! ¡¡INSENSATOS! ¡Y ESO QUE LES AVISÉ!

VOLVAMOS AL COHETÓDROMO, RESORTE... NECESITARÁN NUESTRA AYUDA

¡NOS SEPARAMOS! ESPEREMOS QUE NO FALLEN LOS PARACAIDAS DE APERTURA AUTOMÁTICA...

DOMMB!

¡OH! ¡LA CÁPSULA ENTRARÁ EN LA ATMÓSFERA DEL LADO OPUESTO! ¡NO TENDREMOS PROTECCIÓN CONTRA LA TEMPERATURA QUE SE PRODUCIRÁ POR FROTAMIENTO!

¡MENOS MAL QUE ENTRAMOS A POCA VELOCIDAD! NO SE PRODUCIRÁ MUCHO CALOR

¡PERO SI LO SUFICIENTE COMO PARA FUNDIR LAS ANTENAS!

ALLÁ VUELVE EL PROFESOR Y SU AYUDANTE

SALGA DESPACIO CUIDADO CON LOS CAMIONES

SE HABRÁN ENTERADO DE NUESTRO FRACASO

LES ADVERTÍ QUE NO SE GUIARAN POR ESA COMPUTADORA

¡MMH! ¿USTED CREE QUE ESA FUE LA CAUSA?..

¡OH! ¡NO PUEDO ESTABLECER CONTACTO RADIAL CON LA CÁPSULA! ¡NO SABREMOS DONDE CAERÁ!..

QUE LOS RADARES LOS TELESCOPIOS RATEN DE TOMAR CON EXACTITUD EL ÁNGULO DE CAÍDA

YA TOMAMOS AQUÍ ESTÁN

PROGRAMAREMOS CON ESTOS DATOS A LA COMPUTADORA Y ELLA NOS DARÁ EL LUGAR EXACTO DE LA CAÍDA

¡Y OTRA VEZ COMETEMOS EL MISMO ERROR! ¡DEMEN A MI TAMBIEN ESOS DATOS

PLAF!

MIENTRAS TANTO, LA CÁPSULA TOCA EL MAR EN ALGÚN LUGAR DEL ATLÁNTICO

NO CREO QUE ESTA MÁQUINA FALLE, LA HEMOS CHEQUEADO CON LOS CÁLCULOS DE PRUEBA

BAH!

AQUÍ ESTÁN LAS RESPUESTAS CON LA LATITUD Y LONGITUD DEL LUGAR DONDE CAYÓ LA CÁPSULA

TRRRR!

¡NO PERDAMOS TIEMPO! ¡QUE SALGAN EN SU BÚSQUEDA!

COMPUTADORAS

¡UN MOMENTO! YO CALCULÉ LA POSICIÓN TAMBIÉN... ¿ME PERMITE COMPARARLA?

¡EH! ESTAS DIFIEREN COMPLETAMENTE DE LAS MÍAS ¡ESA COMPUTADORA FALLA!..

PROFESOR, NO PODEMOS GUIARNOS POR SUS CÁLCULOS... ¡IREMOS AL LUGAR QUE INDICA LA COMPUTADORA

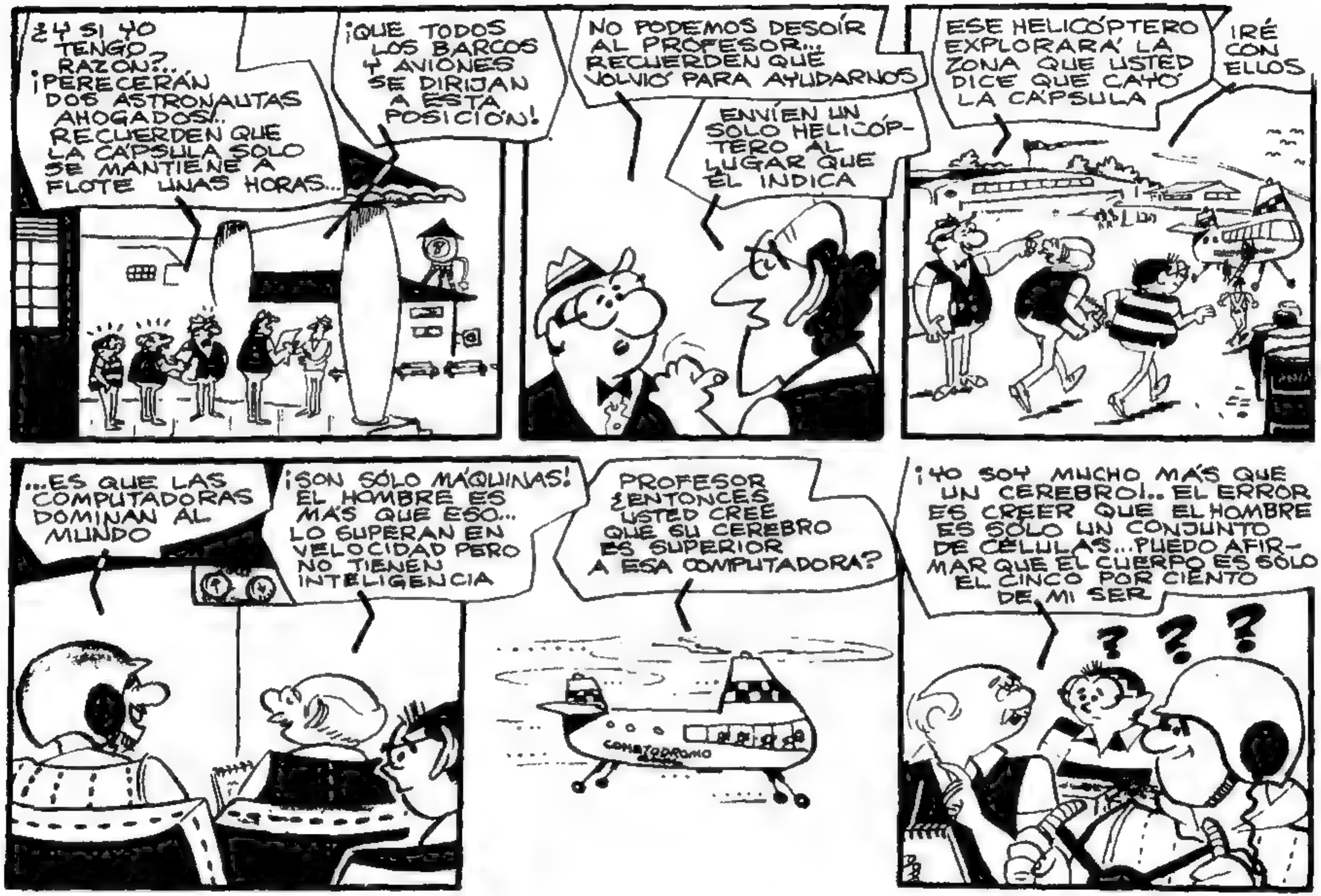
¿Y SI YO TENGO RAZÓN?... ¡PERECERÁN DOS ASTRONAUTAS AHOGADOS!.. RECUERDEN QUE LA CÁPSULA SOLO SE MANTIENE A FLOTE UNAS HORAS...
¡QUE TODOS LOS BARCOS Y AVIONES SE DIRIJAN A ESTA POSICIÓN!
NO PODEMOS DESOÍR AL PROFESOR... RECUERDEN QUE VOLVIÓ PARA AYUDARNOS
ENVÍEN UN SOLO HELICÓPTERO AL LUGAR QUE ÉL INDICA
ESE HELICÓPTERO EXPLORARÁ LA ZONA QUE USTED DICE QUE CAYÓ LA CÁPSULA
IRÉ CON ELLOS
...ES QUE LAS COMPUTADORAS DOMINAN AL MUNDO
¡SON SÓLO MÁQUINAS! EL HOMBRE ES MÁS QUE ESO... LO SUPERAN EN VELOCIDAD PERO NO TIENEN INTELIGENCIA
PROFESOR ¿ENTONCES USTED CREE QUE SU CEREBRO ES SUPERIOR A ESA COMPUTADORA?
CONSTODROMO
¡YO SOY MUCHO MÁS QUE UN CEREBRO!.. EL ERROR ES CREER QUE EL HOMBRE ES SÓLO UN CONJUNTO DE CÉLULAS... PUEDO AFIRMAR QUE EL CUERPO ES SÓLO EL CINCO POR CIENTO DE MI SER
? ? ?

...Y ES POR ESA CAUSA QUE LA MEDICINA ESTÁ TAN ATRASADA QUE SOLO PUEDE CURAR DOLENCIAS SUPERFICIALES... NO SABEN NI QUIEREN CONOCER LA VERDADERA CONSTITUCIÓN DEL HOMBRE...

¿ENTONCES EL CUERPO ESTÁ DIRIGIDO POR OTRAS FUERZAS?

SÍ, Y LA POBRE CIENCIA ACTUAL NO PUEDE ESTUDIAR ESAS COSAS CON CEREBROS TAN OBTUSOS COMO EL DE MUCHOS CIENTÍFICOS QUE LA RIGEN

GLUP!

¡ATENCIÓN! PRONTO ESTAREMOS SOBRE LA POSICIÓN INDICADA POR USTED PROFESOR...

Y EN OTRO LUGAR DEL ATLANTICO...

AÚN NO HEMOS LOCALIZADO NADA Y ESO QUE NUESTROS JETS SOBREVUELAN TODA LA ZONA INDICADA POR LA COMPUTADORA

WHUMMM!

CHUMMMH!

MIENTRAS NUESTROS AMIGOS...

INICIEMOS LA BÚSQUEDA

RESORTE CON ESOS ANTEOJOS TIENE MÁS CHANCE DE ENCONTRARLO JA, JA, JA

NO SOLO ANTEOJOS USARÉ TAMBIÉN ESTOS PRISMÁTICOS

¡CÁPSULA A LA VISTA! MUCHAS BROMAS PERO AL FINAL LA DESCUBRÍ YO

¡BIEN RESORTE!

OIGO UN MOTOR QUE SE ACERCA

SÍ, ALLÁ ESTÁ ¡ES UN HELICÓPTERO!

LOS ELEVAREMOS ENSEGUIDA... PARECE QUE ESTÁN BIEN

¡LISTO EL PRIMERO!

...LAS ANTENAS DEL TRANSMISOR SE FUNDIERON AL ENTRAR EN LA ATMÓSFERA

LOS ENCONTRAMOS GRACIAS A LOS CÁLCULOS DEL PROFE... ELLOS SE GUIAN POR LA COMPUTADORA Y LOS ESTÁN BUSCANDO MÁS AL SUR

HOLA, BASE, AQUÍ HELICÓPTERO BUSCADOR...HA LO ENCONTRAMOS! REGRESAMOS... ENVIEN A ESTA POSICIÓN POR LA CÁPSULA... LONGITUD..

¡OH! ¡EL PROFESOR ESTABA EN LO CIERTO!

¡QUÉ PAPELÓN HICIMOS!

COMPRENDIDO, CAMBIO

¡ALLÁ VIENEN! LE PEDIREMOS DISCULPAS

PROFESOR, USTED HA GANADO... ESA COMPUTADORA HA PERDIDO NUESTRA CONFIANZA

TODO LO QUE HACE LA MANO DEL HOMBRE ES IMPERFECTO Y LLENO DE FALLAS...

FLAZ!

Y PARA PEOR A LA HUMANIDAD PARECE QUE LE GUSTA QUE LA RIJAN ESAS MÁQUINAS SIN ALMA...

...EL HOMBRE ES SUPERIOR A CUALQUIER MECANISMO QUE ÉL CONSTRUYA...

DESDE HOY ESA COMPUTADORA SERÁ SOLO UNA MÁQUINA MÁS AQUÍ EN EL COHETÓDROMO

EIM

MoSkA Kid

En: "UN FENÓMENO IMPORTADO"

POR: GUILLERMO GUERRERO

ESA MAÑANA, UN GIGANTESCO AVIÓN ATERRIZABA EN EL AEROPUERTO, A SU BORDO LLEGABA UN BOXEADOR EXTRANJERO QUE VENÍA PRECEDIDO DE GRANDES TRIUNFOS

HELO AQUÍ AL BAJAR DEL AVIÓN... ¡SU NOMBRE ES "FLAT NOSE"! EL DE ATRÁS ES SU MEDICO

ESE SERÁ TU PRÓXIMO RIVAL, MOSCA, PERO ANTES LE HAREMOS HACER UNA PELEITA CON OTRO PARA ESTUDIARLO

ME PARECE BIEN

LLEGÓ EL INVICTO FLAT NOSE

IREMOS A VER ESA PELEA, DICEN QUE ES NOQUEADOR Y VIENE INVICTO

TENEMOS QUE ESTUDIARLO BIEN ASÍ SABRÁS COMO PELEARLO

SE ME OCURRE QUE EN TANTO PODRIAMOS IR A VER COMO SE ENTRENA. MAÑANA COMIENZA

AL OTRO DIA...

LAMENTO NO PODER DEJARLOS PASAR, SU MEDICO ME DIO ORDEN ESTRICTA DE NO PERMITIR PERIODISTAS NI QUE NADIE ESTE MIENTRAS SE ENTRENA

PROHIBIDO ENTRAR

GIMNA BOX

¡QUE CHIFLADURA!

¿PERO ESTE QUIEN SE CREE QUE ES? ¡NI SIQUIERA ES CAMPEON!..

NO TENEMOS MAS REMEDIO QUE ESPERAR LA PELEA

¡TANTO MISTERIO PARA BOXEAR! ¡PSSS!..

Y LLEGO LA NOCHE DEL DEBUT DE FLAT NOSE

RING SIDE

EL RIVAL QUE LE HAN PUESTO, NO ES MUY BUENO, PERO TAMPOCO MALO

AQUI ESTAMOS BIEN UBICADOS

YA VA A EMPEZAR VAMOS A VER SI ES TAN FENOMENO

EL REFEREE LLAMA A LOS BOXEADORES AL CENTRO DEL RING, UNOS SEGUNDOS MAS Y...

...¡COMIENZA EL MATCH!

¡ARRIBA FLAT NOSE!

¡DALE, TORTONI!

¡DORMILO A ESE!

¡A LA BUSECA, PIBE!

RIIINNG

¡TORTONI! ¡TOR-TO-NI!

TORTONI TIRA UN DIRECTO A LA MANDIBULA DE FLAT NOSE, ESTE SE CUBRE...

ESQUIVA Y...

¡CAYO' TORTONI!

¡UNO... DOS...

...NUEVE... ¡OUT!.. ¡GANÓ FLAT NOSE!

¿QUE TE PARECE ?¡LO DURMIÓ EN CINCO SEGUNDOS!

¡BIEEN!

¡TONGO!

¡EEEHM!..

FIIII

¡POBRE TORTONI! ¡ESE DEBE TENER DINAMITA EN LOS PUÑOS!

UN FULMINANTE KNOCK OUT DEJO FUERA DE COMBATE AL RIVAL DE FLAT NOSE, EL PROXIMO SERA MOSCA KID

¡PREPARATE MOSCA!

NO LE TENGO MIEDO, NI ME DEJO SUGESTIONAR POR SU FAMA, ESO ES LO QUE PASA, TORTONI SUBIO CON MIEDO, ACOMPLEJADO, ESO ES LO QUE PASO

AL DIA SIGUIENTE, MOSCA COMIENZA SU ENTRENAMIENTO

ME QUEDE CON LA ESPINA DE VER COMO SE ENTRENA FLAT NOSE

MIENTRAS MOSCA SE ENTRENA ME DARÉ UNA VUELTITA
AQUÍ ES, ¡SI PUDIERA ENTRAR PARA ESPIARLO!..
QUIZÁ POR LOS FONDOS PUEDA COLARME...¡HASTA ALQUILARON ESTA MANSIÓN PARA QUE NADIE ENTRE MIENTRAS SE ENTRENA Y EVITAR MIRADAS CURIOSAS
¿POR QUE TANTO MISTERIO ? ¿TENDRÁ UN SISTEMA ESPECIAL QUE LO CUARDAN TAN EN SECRETO ? ¡ AH, YO TENGO QUE VERLO !
¿ Y ESE MÉDICO QUE LO ACOMPAÑA Y NO LO DEJA VER, QUE SIGNIFICA ?
YA ESTOY ADENTRO, DEBO TENER CUIDADO QUE NO ME VEAN...

ME ACERCARE HASTA ESA VENTANA

¡OH!.. AHÍ SE VE AL MÉDICO...

PARECE UN LABORATORIO, Y ESTÁ TRA-BAJANDO...

¡DIABLOS! ¿Y ESA INYECCIÓN?.. ¡OH, FLAT NOSE ESTÁ EN UNA CAMILLA, SE LA VA A PONER A ÉL!

¡YO NO MIRO! ¡QUE BÁR-BARO!

¡BRAVO, ESTA ES MAS POTENTE! ¡MOSCA KID NO PODRÁ CONTI-GO! ¡JE JE JE!

GRRRR

PRUEBA CON ESTE ADOQUIN

¡ME SIENTO COMO UN TORO!

¡¡FORMIDABLE!! ¡EL EFECTO DURARÁ MEDIA HORA; TE SOBRA PARA DORMIRLO A MOSCA KID!

CRAC

¡AJA!.. UNA INYECCIÓN ES LO QUE LE DÁ POTENCIA... ¡ENTONCES ESTE PELEA DOPADO!.. ¿ESE ES TODO SU ENTRENAMIENTO, EH? ¡CON RAZÓN!..

¿ASÍ QUE POR ESO TANTO SECRETO? ¡PERO A ESTE SE LE ACABARÁN LAS TRAMPAS! AHORA ME VOY TRANQUILO

¡EH, HOLLIN! ¿DONDE TE METISTE? ¡NO TE OLVIDES QUE TENGO QUE ENTRENARME FUERTE!

NO HACE FALTA, MOSCA

NO OBSTANTE LLEGÓ LA NOCHE DE LA PELEA ¿QUE PLAN TIENE HOLLIN? MOSCA IRA EN DESVENTAJA ANTE UN RIVAL DOPADO

FLAT NOSE SUBE AL RING CON AIRE DE TRIUNFADOR

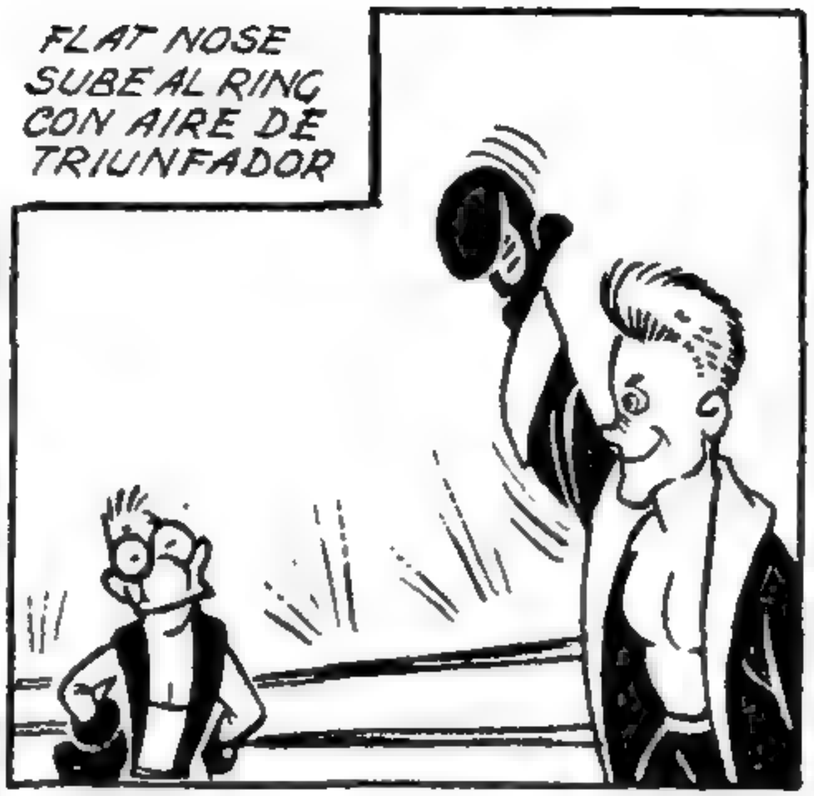

¡Y COMIENZA LA PELEA!..AMBOS RIVALES SE MIDEN...

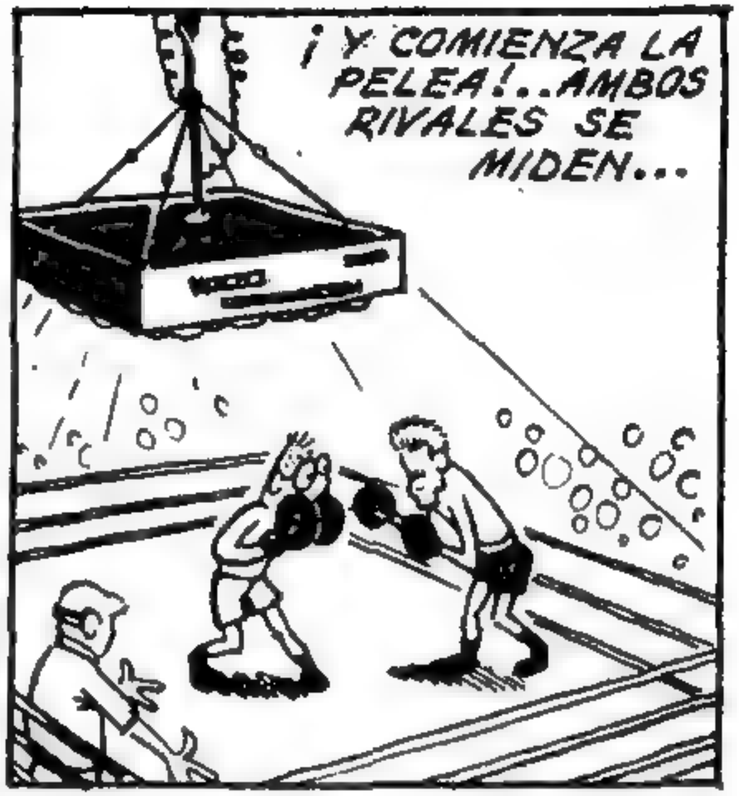

FLAT NOSE SACA UN DIRECTO, PERO ESQUIVA BIEN MOSCA...

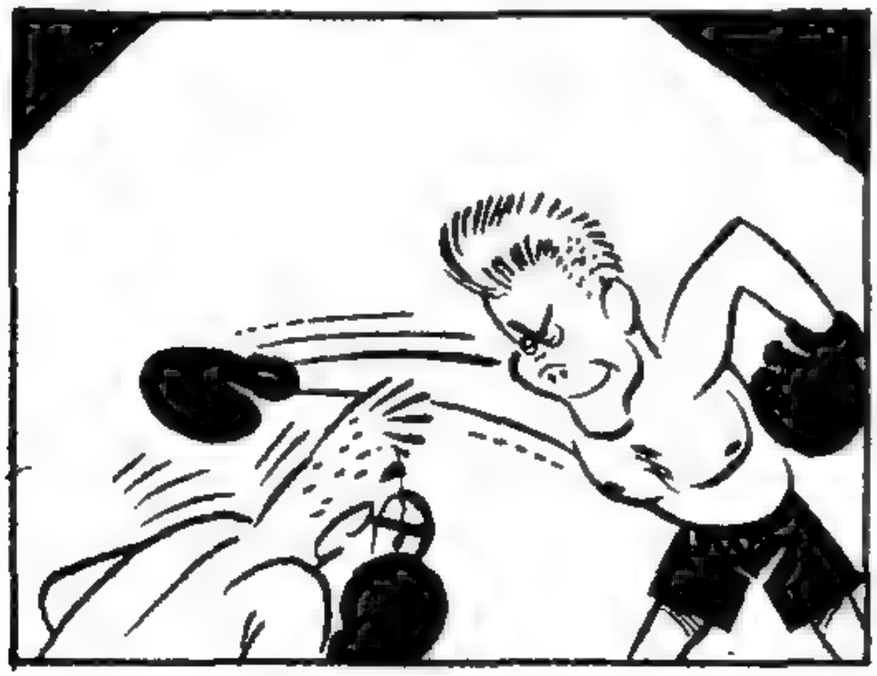

...QUIEN REPLICA CON UN UPPER CUT QUE PASA A POCOS CENTIMETROS DE LA CARA DE SU RIVAL

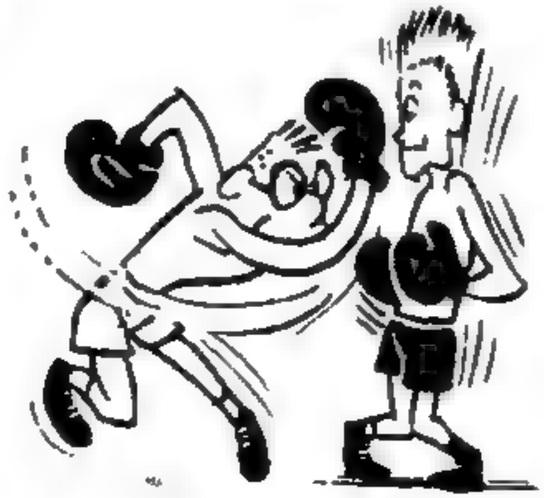

AHORA UNA IZQUIERDA AL ESTÓMAGO DE MOSCA Y UN DIRECTO DE ÉSTE A FLAT, AMBOS SE CRUZAN SIN GOLPES CONTUNDENTES

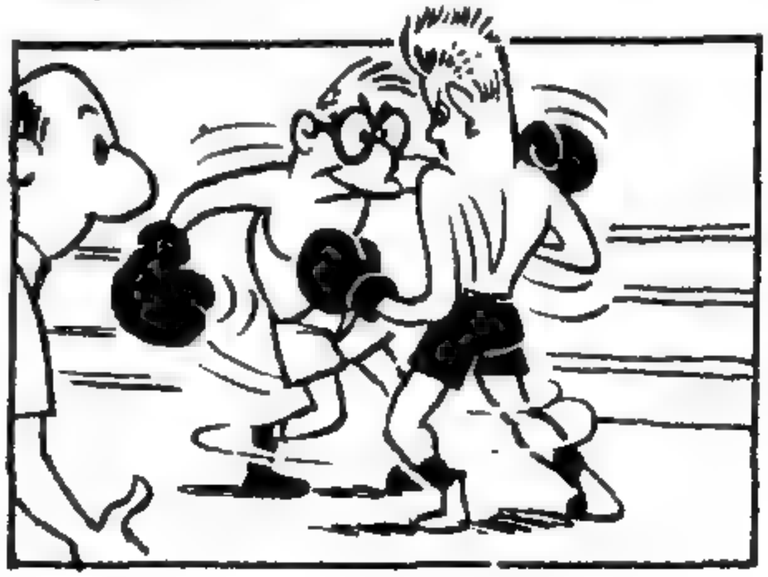

LA PAGINA
DEL RESORTE

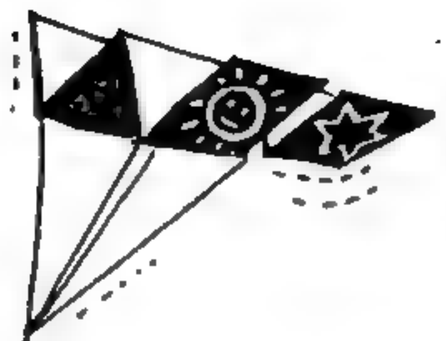

APROVECHANDO LOS

(2 BARRILETES)

Chicas, como es costumbre de esta revista dar planos de barriletes en la época de los vientos, aquí les doy dos más: el primero no necesita cola, y les aseguro que es el barrilete más subidor que conozco.

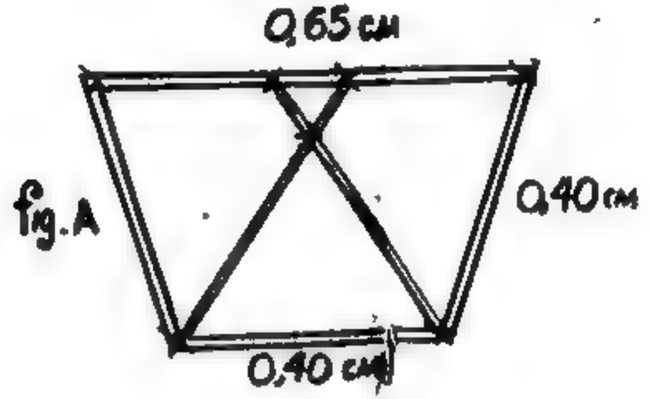

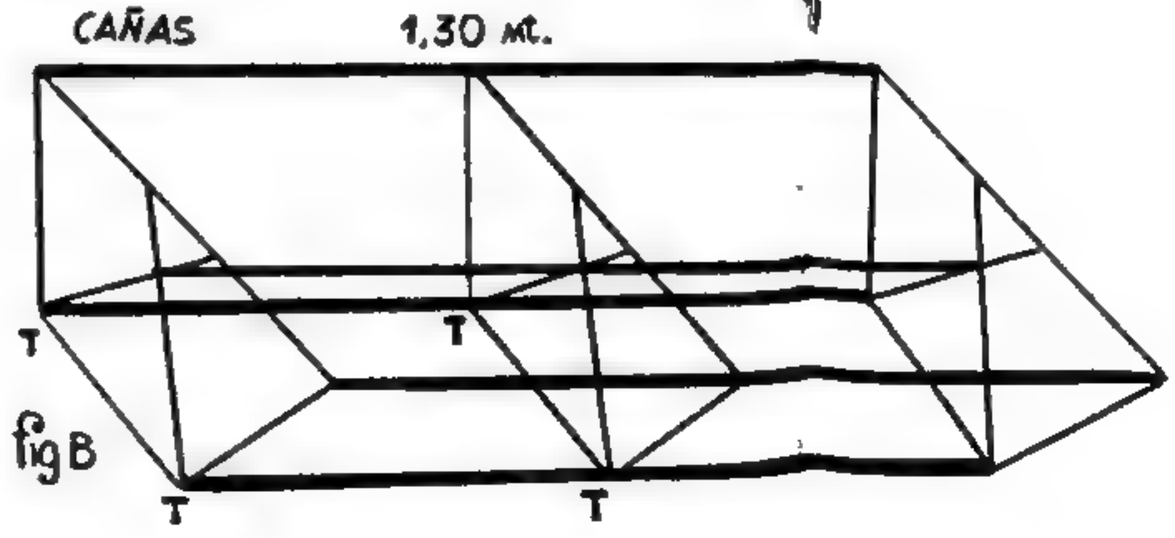

VIENTOS DE MARZO

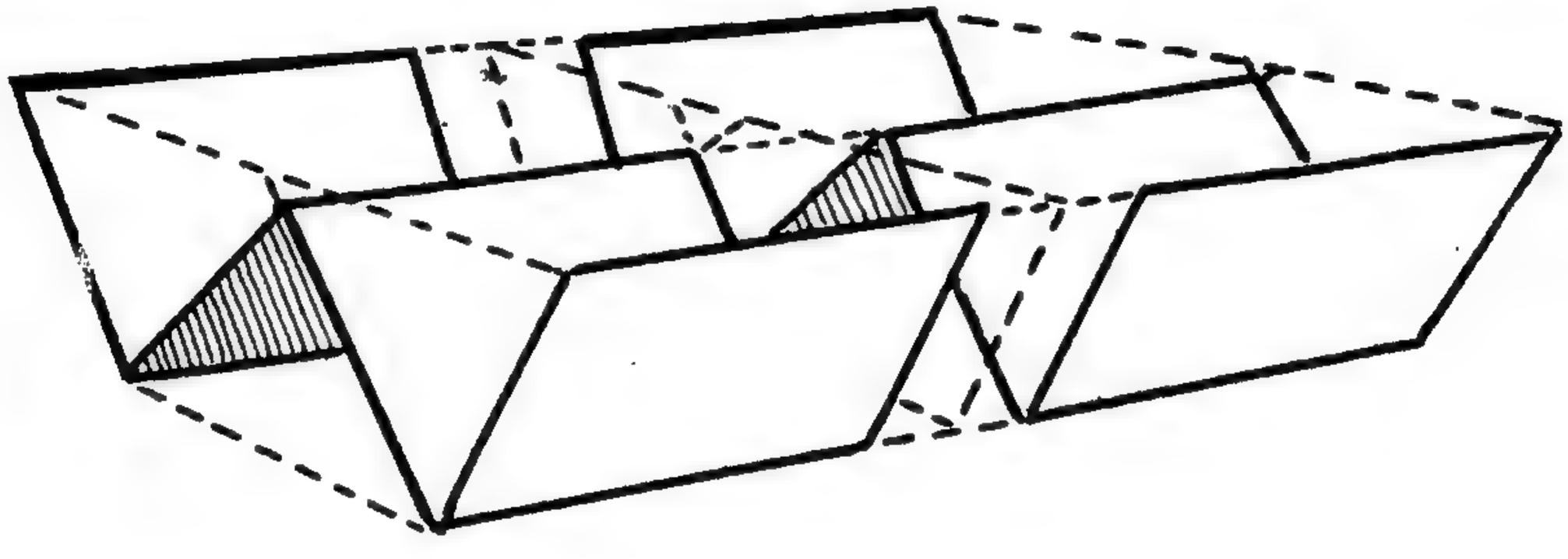

EL DOBLE V

Primero armen tres trapecios con varillitas de caña (Fig. A), luego los unen con cinco varillas de caña como en la Fig. B. La Fig. C indica cuáles son las partes que van forradas; como ven, en el medio queda una separación sin forrar de 20 centímetros de ancho. Los cuatro tiros se atan en las partes indicadas con una T, los de la parte central deben ser más largos que los de adelante.

LA PALOMITA

En este barrilete el detalle principal es la curvatura hacia arriba de las alas de la paloma; esto se consigue mediante un hilo que la mantiene ti-

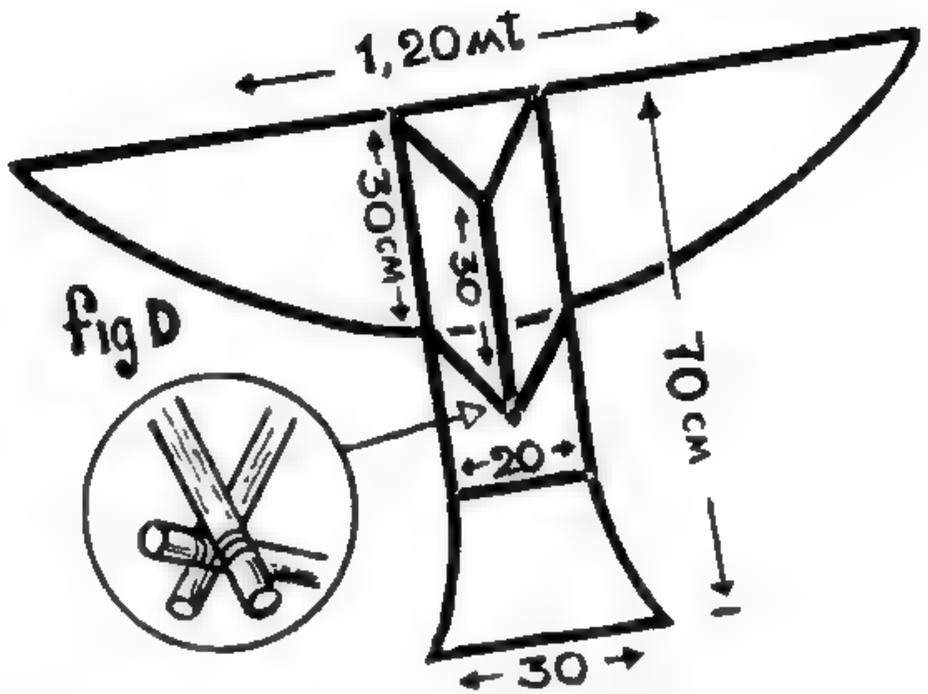

fig D

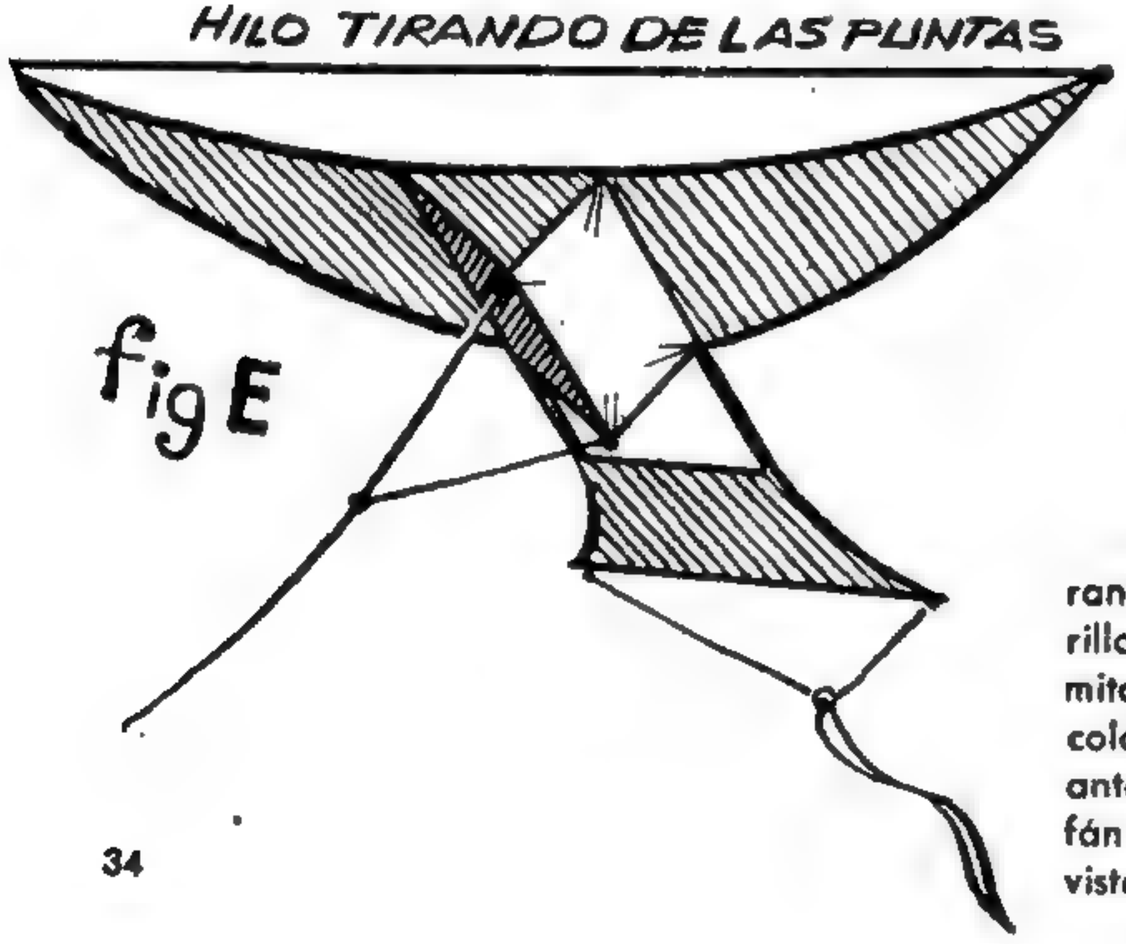

fig E

rante de las puntas. En la Fig. D vemos las medidas de las varillas de caña y cómo van unidas. La Fig. E nos muestra la palomita terminada y los lugares donde va forrada; como vemos, la cola va separado por un cuadro vacío de 20x20. Este, como el anterior, podemos forrarlo de papel barrilete, tela o papel celofán de colores; este último, aunque es más pesado, ofrece una vista más linda al brillar iluminado por el sol.

CARAMBA, QUE ME PASA, NO TENGO POTENCIA

¿Y ESTE ES EL GRAN PEGADOR?

PAF!

¡AAJ!..

AHORA LO TENGO JUSTO PARA SERVIRLO

TOC

...SE CAE... NO...SI... SI...NO...

¡CAYO'!

¡PLOP!

¡Y MOSCA TRIUNFO POR KNOCK OUT EN POCOS SEGUNDOS, SACÁNDOLE EL INVICTO A FLAT NOSE!

VEN MOSCA, TE MOSTRARÉ ALGO

VAMOS HASTA EL CAMARÍN DE FLAT

CAMARINE

¿Y ESTOS POLICÍAS QUE HACEN AQUÍ?

YO LES AVISÉ

TIENEN VEINTICUATRO HORAS PARA ABANDONAR EL PAÍS, AQUÍ NO QUEREMOS "VIVILLOS"

¡NO ME EXPLICO COMO ME FALLÓ LA INYECCIÓN! ¡SIN ELLA, FLAT NO SE ES UN "PAQUETE" CUALQUIERA, COMO CUANDO LO CONOCÍ Y GRACIAS A MI DESCUBRIMIENTO TRIUNFÓ Y NOS LLENAMOS DE ORO...

¡PERO ESTA VEZ NO, PORQUE YO, MOMENTOS ANTES SE LA CAMBIÉ POR OTRA COMÚN E INOFENSIVA, DEJÁNDOLOS AL DESCUBIERTO POR "CHANTAPUFIS"

¡AHORA ME EXPLICO!

POCO DESPUES

SEÑORES, EL MITO DE FLAT NO SE HA TERMINADO

...PERO LO QUE TU NO SABES, ES QUE LA INYECCIÓN DE FLAT, TE LA DI A TI CUANDO DORMÍAS, POR LAS DUDAS, JA JA JA!..

CAMAR

¿EEH?..

FIN

SALTAPONES

EL HOMBRE PRÁCTICO

por DOL

"ROBOT SALVADOR"

Y AL OTRO DÍA...

DÍGALE A SALTAPONES QUE VENGA A MI DESPACHO

NO VINO, SEÑOR... HOY FALTÓ

¡CON EL TRABAJO QUE HAY Y FALTA! ¡QUÉ INCONCIENTE!

NO SE AFLIJA, JEFE, MANDÓ UN ROBOT QUE LO REMPLAZA

¿UN ROBOT?!!! PERO SIEMPRE HACIENDO LOCURAS ESE HOMBRE

¡NO SE PREOCUPE, JEFE! LLEGÓ A HORARIO Y ESTÁ TRABAJANDO CALLADITO

¿QUÉ ES ESTE ALBOROTO? OCUPEN CADA UNO SUS PUESTOS, POR FAVOR...

¡SALTAP MANDÓ A UN ROBOT EN LUGAR DE ÉL! MIRE COMO TRABAJA, SEÑOR

¡MARAVILLOSO! ¡NO LEVANTA LA CABEZA DE SU TAREA! APRENDAN USTEDES, MANGA DE VAGOS

¡TODO LO HACE TAN PERFECTO COMO SALTAPONES! ¡INCREÍBLE!

Y TIENE OTRA VENTAJA, NO CHARLA COMO ÉL

DÉJENLO TRANQUILO, NO LO MOLESTEN

¡SI ESTO ME LO CUENTAN, NO LO CREO!

YO SIEMPRE DIJE QUE SALTAPONES IBA A INVENTAR ALGO BUENO ALGÚN DÍA

YO NUNCA LO OÍ DECIR ESO

CLIK

¡Y PENSAR QUE AYER NOS BURLABAMOS DE ÉL!.. MAÑANA CUANDO VENGA LE PEDIREMOS DISCULPAS

UN MOMENTO, AÚN NO TERMINÓ EL DÍA

¿QUÉ QUIERES DECIR CON ESO?

PUEDE PRODUCIRSE UNA FALLITA EN LOS MECANISMOS Y QUIEN SABE COMO TERMINA

EL CAFÉ, SEÑORES

HOY SOBRARÁ UNO, SALTAP NO VINO

¡MIREN EL ROBOT! SE LEVANTÓ DE SU MESA Y VIENE HACIA AQUÍ

¡CUIDADO, MUCHACHOS!

¡OH! ¡TOMA CAFÉ COMO SALTAPONES! ¡ES MÁS PERFECTO DE LO QUE CREÍAMOS!

¿QUÉ OCURRE AHORA?

¡SEÑOR, TOMÓ CAFÉ Y AHORA CONTINÚA CON SU TRABAJO! ¿QUÉ ME DICE?

QUE ES MEJOR QUE USTEDES QUE NO DEJAN DE CHARLAR

ES QUE CON ESA MÁQUINA INFERNAL EN LA OFICINA UNA NO TRABAJA TRANQUILA

¡NO TENGA MIEDO, SEÑORITA! PARECE INOFENSIVO

¡LA HORA DE IRSE Y NO OCURRIÓ NADA! ¿TE CONVENCÉS AHORA? ¡SALTAPONES ES UN GENIO!

TODAVÍA NO TERMINÓ EL DÍA.. SIGAMOSLO

¡SE VA EN EL AUTO! ¡HASTA SABE CONDUCIR!

¡REALMENTE ESTE INVENTO LE SALIÓ PER-FEC-TO!

¡HA ME ALEJÉ BASTANTE.. PARARÉ EL AUTO POR AQUÍ

JE,JE,JE ¡SI SUPIERAN QUE SOY YO DISFRAZADO DE ROBOT ME COMEN! ALGO TENÍA QUE HACER PARA GANAR PRESTIGIO...

¿Y ESTOS DE QUE

Tu coche se lo llevó el nene, dijo que si necesitabas salir usaras el de él...

¡Ah! ¡En nuestros tiempos tocábamos el violín delante de las visitas!...

Buenas... Por favor nos devuelve nuestro cohete espacial que entró por su ventana...

OLA SON?

Por DOL

Tenés que leer la página sesenta y dos, papi ¡HUUUUIIII!...

¡Qué bueno el nene! En cuanto le dije que la nena de al lado cumplía años fue corriendo al jardín, seguramente le regalará flores...

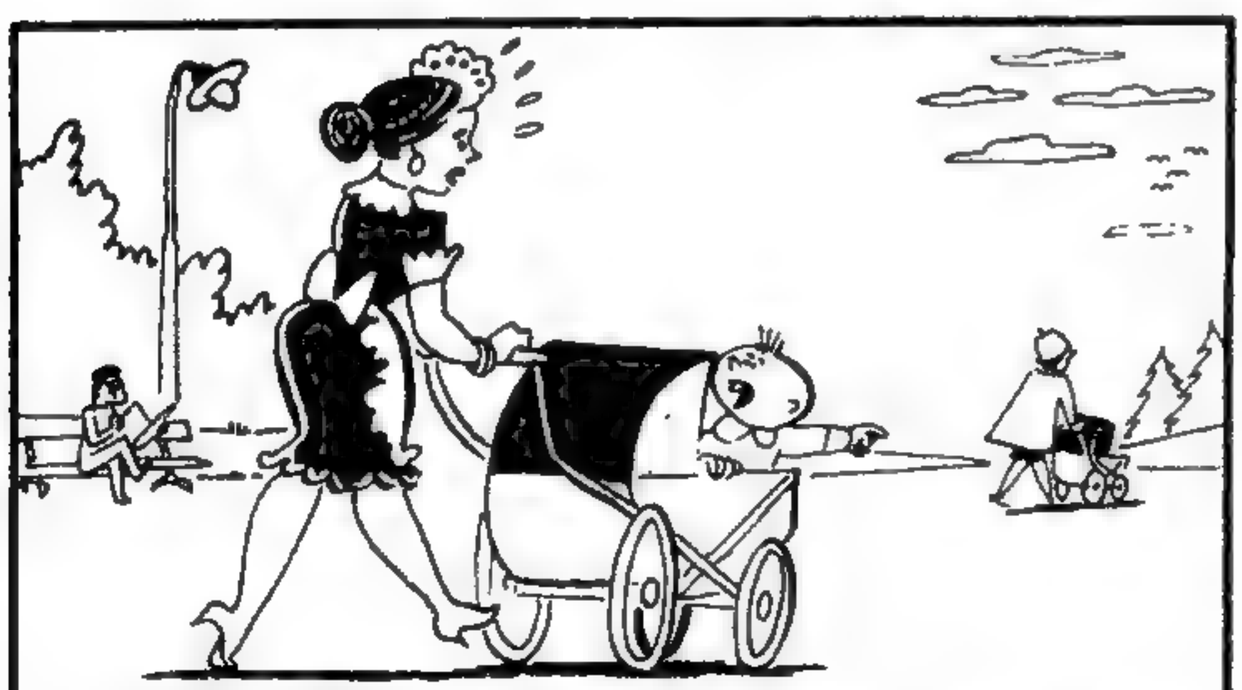

¡Rápido chofer! Sígame aquel coche, en el que va esa rubiecita...

MANIJA

EL CAMARÓGRAFO

Por DOL

CON LOS PIRATAS"

¿Y PARA CUANDO ESA FIESTA? YA VAN CUATRO HORAS DE NAVEGACIÓN

¡AG! ¡IDIOTA, NO TE HAS DADO CUENTA QUE AQUÍ NO HABRÁ NINGUNA FIESTA... VE Y CAMBIATE ESA ROPA...

ESTE ES UN BARCO PIRATA Y NECESITÁBAMOS UN HOMBRE PARA COMPLETAR LA TRIPULACIÓN. PARA ESO TE TRAJIMOS

EH!

SI QUIERES COMER LAVA BIEN LA CUBIERTA Y RECUERDA QUE DE AQUÍ NO PODRÁS ESCAPAR

¡DIOS MÍO TODAS ME PASAN A MÍ! ME QUEJARÉ AL DIBUJANTE QUE HACE ESTA HISTORIETA

¡ATENCIÓN! ¡NAVE A LA VISTA! PARECE QUE ES UN YATE

PREPARARSE PARA EL ABORDAJE Y ENARBOLEN LA BANDERA

¡OH! AQUEL BARCO PARECE QUE VIENE HACIA NOSOTROS Y ESTÁN SUBIENDO UNA BANDERA NEGRA

¿NEGRA? ¿DE QUÉ PAÍS SERÁ? ¿O ESTARÁ SUCIA?

PERO NO ESTÁ SUCIA...

¡ES UN BARCO PIRATA! ¿QUÉ HAREMOS, PAPÁ?

¿PIRATAS EN ESTOS TIEMPOS?

¡ALTO! ¡LOS ESTAMOS APUNTANDO CON ARMAS TERRIBLES! ¡PAREN LAS MÁQUINAS Y ACÉRQUENSE!..

¡TENÍAS RAZÓN HIJITA! ¡ES UN BARCO PIRATA!

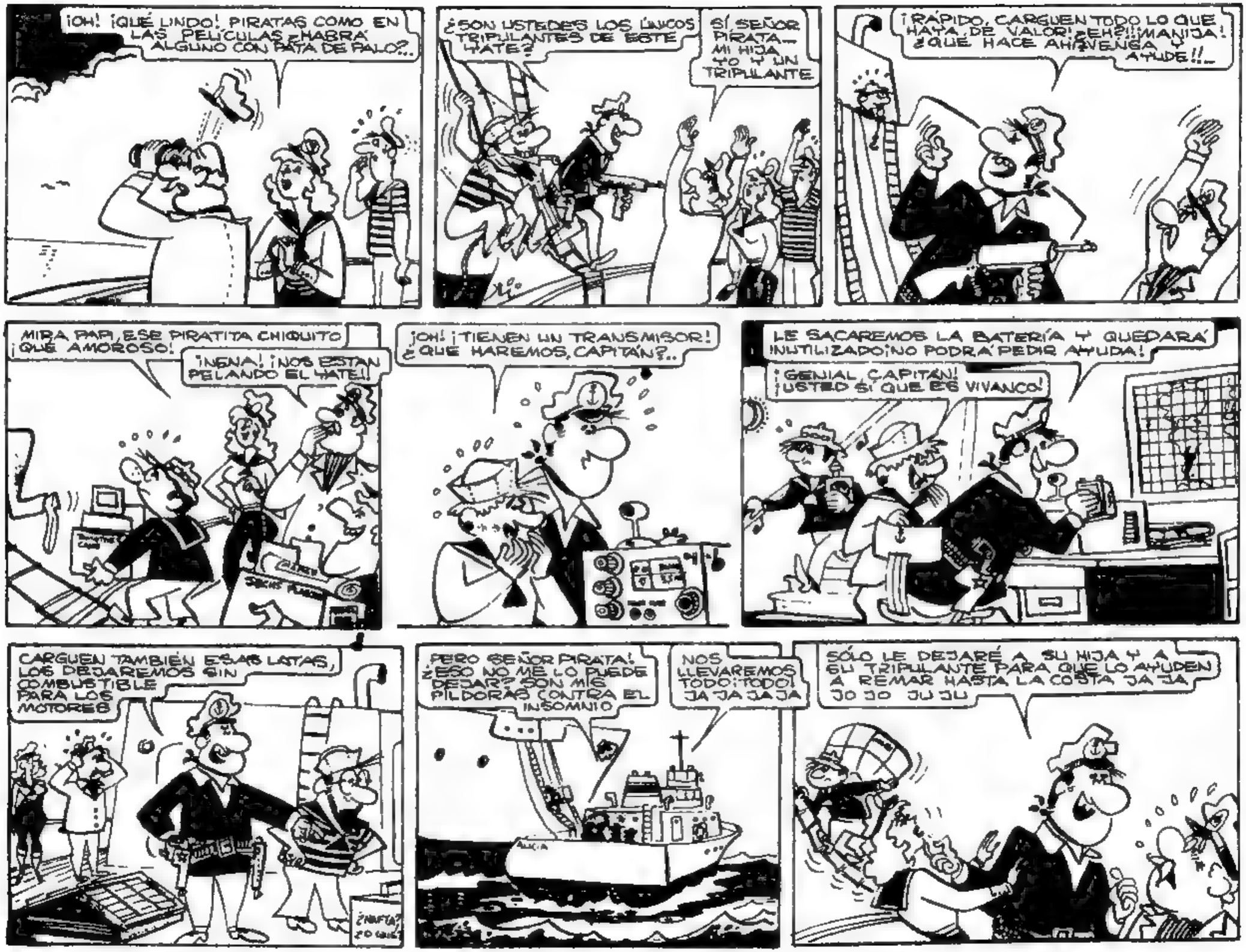
¡OH! ¡QUÉ LINDO! PIRATAS COMO EN LAS PELÍCULAS ¿HABRÁ ALGUNO CON PATA DE PALO?..
¿SON USTEDES LOS ÚNICOS TRIPULANTES DE ESTE YATE?
SÍ, SEÑOR PIRATA... MI HIJA YO Y UN TRIPULANTE
¡RÁPIDO, CARGUEN TODO LO QUE HAYA DE VALOR! ¿EH?!! ¡MANIJA! ¿QUÉ HACE AHÍ? ¡VENGA Y AYUDE!!...
MIRA PAPI, ESE PIRATITA CHIQUITO ¡QUÉ AMOROSO!
¡NENA! ¡NOS ESTAN PELANDO EL YATE!!
¡OH! ¡TIENEN UN TRANSMISOR! ¿QUE HAREMOS, CAPITÁN?..
LE SACAREMOS LA BATERÍA Y QUEDARÁ INUTILIZADO ¡NO PODRÁ PEDIR AYUDA!
¡GENIAL, CAPITÁN! ¡USTED SÍ QUE ES VIVANCO!
CARGUEN TAMBIÉN ESAS LATAS, LOS DEJAREMOS SIN COMBUSTIBLE PARA LOS MOTORES
¿NAFTA? ¿O QUÉ?
PERO SEÑOR PIRATA! ¿ESO NO ME LO PUEDE DEJAR? SON MIS PILDORAS CONTRA EL INSOMNIO
NOS LLEVAREMOS TODO ¡TODO! JA JA JA JA
SÓLO LE DEJARÉ A SU HIJA Y A SU TRIPULANTE PARA QUE LO AYUDEN A REMAR HASTA LA COSTA JA JA JO JO JU JU

NOS HAN DEJADO SIN COMBUSTIBLE, SIN PROVISIONES, ¡HASTA MIS PILDORAS SE LLEVAN!

¡Y LA BATERÍA DEL TRANSMISOR SE LLEVARON! GLUP NO PODEMOS PEDIR AYUDA

¡Y MIS JOYAS!

¡POR SER LA PRIMERA VEZ, NO NOS FUE TAN MAL! VAMOS A FESTEJARLO JOP JOP JOP

¿NO LE DA VERGÜENZA LO QUE HA HECHO?...

¡QUÉ! ¿NO TE GUSTÓ? ¡GUSANO ANÉMICO! ANDA Y SÍRVENOS ALGO

GRF!

GRRR

GRRRR

SI PUDIERA AGARRAR UNA AMETRALLADORA Y... ¡NO! SON CUATRO Y ESTÁN ARMADOS MMMH... TENGO QUE PENSAR ALGO...

APÚRATE CON LAS BEBIDAS, ¡BÍPEDO IMPLUME! ¿POR QUÉ TARDASTE TANTO? YA IBA EN TU BUSCA

¿CHUPEMOS A LA SALUD DEL VIEJO DEL YATE ¿QUÉ MIRÁS? ¿ESPERÁS PROPINA?...

JA JA JA JO

GULP GULP

¡UH! ¡QUÉ SUEÑO! ¿SERÁ QUE ANOCHE ME QUEDÉ VIENDO TV HASTA MUY TARDE? ¡UF! NO SÉ PARA QUÉ MIRARÉ ESOS ESTÚPIDOS PROGRAMAS... UUUAAAHH!..

JE AHORA NO MOLESTARÁN POR UN BUEN RATO

MMM

TRATARÉ DE VOLVER ADONDE DEJAMOS AL YATE

¡PAPI! ¡VUELVE EL BARCO PIRATA!
¡QUÉ SE LLEVARÁN AHORA! ¿MI CAMISETA DE FRISA?

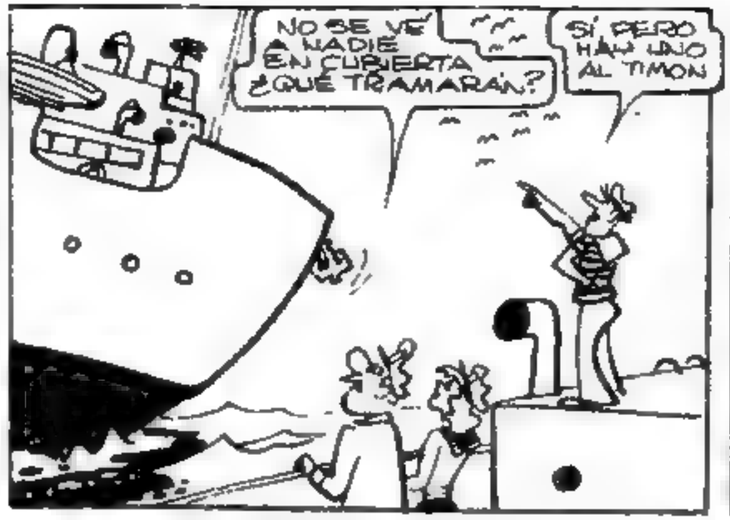
NO SE VÉ A NADIE EN CUBIERTA ¿QUÉ TRAMARÁN?
SÍ, PERO HAY UNO AL TIMÓN

¡HOLA, GENTE! NO SE ASOMBREN, YA LES EXPLICARÉ

SUBAN ASÍ ME AYUDAN A BAJAR LO QUE LES ROBARON
?

COMO VÉ YO SÓLO ERA UNA VÍCTIMA DE ESTOS MALVADOS PERO YA PAGARÁN SU MERECIDO
23

LLEVEMOS TODO AL YATE Y NO SE OLVIDEN LA BATERÍA DEL TRANSMISOR
HARTA DE LA BUENA VIDA

¿Y QUÉ HAREMOS CON ESTOS?
EN CUANTO FUNCIONE EL TRANSMISOR LLAMAREMOS A LA POLICÍA MARITIMA
TERROR
ARGENTINA

NO COMPRENDO UNA COSA ¿COMO HIZO PARA DOMINAR A ESOS CUATRO Y ATARLOS?..

LES METÍ EN LAS BEBIDAS SUS PILDORAS CONTRA EL INSOMNIO ¡LÁSTIMA QUE NO LE QUEDÓ NINGUNA PARA ESTA NOCHE!
CON TODO LO QUE OCURRIÓ HOY NO LAS NECESITARÉ
¡QUÉ AMOROSO!
FIN

BIGHB Y GARDI

por TITO SOL

HOY en "BOMBA VOLADORA A LA PATAGONIA"

¡MMH!... NO SE VE POR NINGÚN LADO, TOCARÉ EL TIMBRE Y PEDIRÉ PASAR A BUSCARLA

ANDA A VER QUIEN LLAMA A LA PUERTA...

ES UN CHICO ¿QUÉ QUERRÁ?

¡UN CHICO! ¡ES LO QUE NECESITAMOS... SU POCO PESO ES IDEAL PARA PILOTAR NUESTRA BOMBA VOLADORA

¿QUÉ DESEAS, PEQUEÑO?..

¿POR FAVOR, ME PERMITE PASAR A BUSCAR EL FÚTBOL QUE SE NOS CAYÓ EN SU JARDÍN?

VEN, ADENTRO HAY PELOTAS PARA ELEGIR...

¿TANTAS CAEN AQUÍ?..

LE PRESENTO AL PILOTO, DOCTOR JE, JE, JE

¡NO LO DEJES ESCAPAR!

MIRAME A LOS OJOS... TIENES SUEÑO, MUCHO SUEÑO...

¡EH!? ¿QUÉ PRETENDE HACERME?.. ¡UH! VERDAD YO SIEMPRE TENGO SUEÑO ¡UUUAAAAH! GLUP!.. PERDÓN

YA ESTÁ HIPNOTIZADO, LO PONDREMOS EN LOS COMANDOS DE LA BOMBA VOLADORA

KUIK!

¡NOS CAYÓ DEL CIELO!.. YA NOS ESTÁN ESPERANDO PARA QUE HAGAMOS LA DEMOSTRACIÓN

¿PERO CÓMO PILOTARÁ SI NO SABE?..

LUEGO LE DARÉ MÁS ÓRDENES HIPNÓTICAS.. AUNQUE LA BOMBA COHETE YA SOLA TOMA SU RUMBO

LISTO AHORA AL REMOLQUE Y A EFECTUAR LA DEMOSTRACIÓN

¿IMPRESIONAREMOS BIEN A ESOS COMPRADORES EXTRANJEROS?..

LLAMAN OTRA VEZ A LA PUERTA... VE A VER QUIEN ES AHORA

BUENAS ¿AQUÍ NO VINO UN CHICO RUBIECITO A BUSCAR UNA PELOTA?

¡NO! AQUÍ NO VINO NADIE... Y NO MOLESTEN QUE ESTAMOS TRABAJANDO

¡MINTIÓ, BICHO! YO VI ENTRAR AL GORDI Y EL MISMO LE ABRIÓ LA PUERTA

¿ESTÁS SEGURO, BUBI? ALGO EXTRAÑO PASA AQUÍ...

¡OH! AHÍ SALEN LLEVANDO UN REMOLQUE...

AHORA QUE SE ALEJARON ENTRAREMOS A INVESTIGAR

ES UN LABORATORIO... ESTÁ LLENO DE APARATOS RAROS, PERO AL GORDI NO SE LO VE POR NINGÚN LADO

¿Y SI SE LO HUBIERAN LLEVADO EN ESE REMOLQUE QUE SALIÓ?..

¡TENÉS RAZÓN! VAMOS A SEGUIRLO

NO ME GUSTA LA CARA DE ESOS TIPOS

A MI TAMPOCO ¡CONTACTO!..

CLIK!

NO IBAN MUY LIGERO, SERÁ FÁCIL DARLES ALCANCE

VENDO O CAMBIO O REMUEVO

ALLÁ VAN... LOS SEGUIREMOS DE CERCA

DOCTOR ¡LOS CHICOS AMIGOS DEL QUE LLEVAMOS HIPNOTIZADO NOS VIENEN SIGUIENDO

POR AQUÍ NO TE OIRÁ NADIE ¡DALES SU MERECIDO! JE, JÉ, JÉ,...

CLAP

¡Y QUÉ ESTO LES SIRVA DE LECCIÓN!

RAT TAT TAT RAT TAT TAT

¡ME SALÍ DEL CAMINO JUSTO A TIEMPO!..

¡CASI NOS LIQUIDA!

RAT TAT TAT

¡AHORA ESTOY SEGURO QUE ELLOS TIENEN AL GORDI!

¿QUÉ HAREMOS?

CONOZCO ESE CAMINO, CORTEMOS POR AQUÍ Y LOS ESPERAREMOS MAS ADELANTE

KLUMP! KLOMP!

¡ALLÁ VIENEN!.. NO SÉ QUE GANAREMOS CON SOLO MIRARLOS

QUIERO VER A DONDE LO LLEVAN

¡SALEN DEL CAMINO!

TOMAN A CAMPO TRAVIESA ¿ADÓNDE IRÁN?

TAL VEZ VAN CERCA SIGÁMOSLOS A PIE

ALLÁ HAY UNA TORRE ¿NO IRÁN SOLO HASTA AHÍ?...

HOLA ¿HACE MUCHO QUE ESPERAN?

YA ESTÁBAMOS POR IRNOS... ¿EFECTUARÁN LA DEMOSTRACIÓN?

SÍ... TUVIMOS INCONVENIENTE EN HALLAR UN PILOTO PERO YA LO RESOLVIMOS

NO CUALQUIERA SE ANIMA A VOLAR EN ESO HASTA LA PATAGONIA

MANTENDRÁS EL RUMBO SUR GUIANDOTE POR EL RADIOGONIÓMETRO... MMMH... DISIMULARÉ AHÍ SE ACERCAN LOS COMPRADORES

¡PERO ES SÓLO UN NIÑO!...

SÍ, LA JUVENTUD MODERNA AVANZA A PASOS AGIGANTADOS... SE RECIBIÓ DE PILOTO A LOS CINCO AÑOS

PARECE DORMIDO

¡NO! ES QUE ESTÁ TOMANDO UN PEQUEÑO DESCANSO PARA EL LARGO VUELO

ESTÁN COLOCÁNDOLE LA CÁPSULA QUE TRAJERON EN EL REMOLQUE A ESE COHETE

¿NO ESTARÁ GORDI DENTRO DE ESA CÁPSULA?

PUEDE SER... ANDÁ A INVESTIGAR MIENTRAS YO TE LOS TENDRÉ A RAYA

?

ESE ES EL AUTO DE LA AMETRALLADORA... TRATARÉ DE ACERCARME

HASTA AQUÍ TODO FUE BIEN... SACARÉ LA AMETRALLADORA

¡ARRIBA LAS MANOS! ¡NO INTENTEN MOVER NI UNA PESTAÑA ¡BUBI, REVISA ESA CÁPSULA!

! ?

¡NO! ¡YA EL LANZAMIENTO ESTÁ POR PRODUCIRCE! ¡NO SE ACERQUE AL COHETE!..

¡LO LO IMPEDIRÉ

¡SAL DE AHÍ! ¡NO INTENTES TOCAR NADA!

¡AJA! ¿QUIÉN ES USTED PARA IMPEDÍRMELO?..

ABRIRÉ ESTO

¡NO! ¡NO!..

¡GORDI! ¿QUÉ TE OCURRE? ¡SIEMPRE SEMIDORMIDO! DESPIERTAAA

¿EH?.. GULP!..

DEJE A ESE CHIÇO AHÍ...

¡UF! YA ME ESTÁS CANSANDO..

TAK!

¡EL COHETE ESTÁ POR PARTIR Y NO PUEDE IR SIN PILOTO!

NO TE PREOCUPES, TÍO... LE PONDREMOS UNO ¡UP! ¡QUÉ PESADITO ESTÁS!

¡SUELTE! ¡NO! ¡NO!

YA TIENE PILOTO... BUEN VIAJE JO', JO', JO'
VAMOS, GORDI, YA ESTÁ POR DESPEGAR
¿QUÉ HAN HECHO, INSENSATOS?!! MANDARON AL DOCTOR A LA PATAGONIA
¿ACASO NO HAY QUE POBLARLA?
¿CÓMO?!!.. ¿ESE CHICO NO ERA EL PILOTO?..
¡NO! ESTE ES NUESTRO AMIGO... VAMOS GORDI
¡YA ME PARECÍA QUE ERA MUY JOVEN!
¿QUÉ ME OCURRIÓ? ¿POR QUÉ ESTAMOS AQUÍ EN EL CAMPO?
TE QUISIERON MANDAR A LA PATAGONIA EN UNA BOMBA VOLADORA ¡NOSOTROS SE LO IMPEDIMOS!
¡QUÉ LÁSTIMA! ASÍ HUBIERA TENIDO UNA LINDA EXCUSA PARA EMPEZAR MÁS TARDE EL COLEGIO...
FIN

Al Feñique

Y ASÍ FUÉ COMO POCO DESPUÉS, AL FEÑIQUE SE CONVERTÍA EN DUEÑO DE UN TERRENO

¡SALÚD, MUCHACHOS! FELICÍTENME ¡SOY FELIZ POSEEDOR DE UN TERRENO, EL LUGAR ES UN PARAISO!

¡OIA! ¿Y QUÉ PIENSA HACER CON ESO?

¿CÓMO QUE PIENSO HACER? ¡SUPONGO QUE NO SERÁ PARA CRIAR CHANCHOS, ESTÚPIDO! ¡UNA CASA PARA EL "WEEK END"!

...RODEADA DE PLANTAS Y FLORES, CON UNA REGIA PILETA DE NATACIÓN... SOLARIO, PALMERAS...

¡QUÉ LINDO! ¡ES UN SUEÑO!

Y... SOÑAR NO CUESTA NADA!

VEREMOS CUANTO DINERO HAY EN LA CAJA Y DARÉ COMIENZO A LOS TRABAJOS

LE AGARRÓ FUERTE ¿EH?

¡PUFF!... HAY DE SOBRA, ENCARGUENSE DE BUSCAR UN BUEN ARQUITECTO!...

¡SÚBITO, JEFE!

¡SI, VAMOS!

DIAS MAS TARDE

¡AJÁ! ¡ME AGRADAN SUS PLANOS!... PODEMOS COMENZAR

¡OH, BIEN SEÑOR!

¡Y APÚRESE, ARDO EN DESEOS DE SALIR DE ESTA SELVA DE ASFALTO!

MAÑANA MISMO ENVIARÉ LOS CAMIONES CON EL MATERIAL

AL DIA SIGUIENTE, VARIOS CAMIONES DESCARGABAN EL MATERIAL PARA LA CONSTRUCCIÓN...

¡QUÉ RÁPIDOVA LA OBRA, JEFE!

¡QUÉ LINDO ES VER TRABAJAR A LOS DEMÁS!

¡YA ESTÁN HECHOS LOS CIMIENTOS!

PERO UNA TARDE...

¿ÉEH? ¿QUÉ ES ESO? ¿QUIEN ESTÁ CONSTRUYENDO AHÍ?.. ¡PARA AQUÍ, JARVIS!...

BIEN, SEÑOR

¡AJÁ ¿ASÍ, SEÑOR ARQUITECTO, QUE EL PROPIETARIO DE ESTO ES EL SEÑOR AL FENIQUE?

ASÍ ES, SEÑOR JUEZ, AQUÍ ESTÁN LOS PAPELES

¡PERFECTO, PERFECTO! PERO TENDRÉ QUE CITARLO A MI DESPACHO... ¡JÁ JÁ JÁ!...

MIENTRAS TANTO AL FEÑIQUE SEGUÍA SOÑANDO CON SU CASA DE FIN DE SEMANA

LA INAUGURAREMOS CON UNA GRAN FIESTA, VENDRÁN LOS MUCHACHOS DEL AMBIENTE Y REVENTARAN DE ENVIDIA ¡JÉ JÉ!

POCO DESPUÉS

¡POBRE AL! ¡ESTÁ TAN OBSESIONADO CON SU CASA, QUE YA NI SE ACUERDA DE PLANEAR ASALTOS! ¡PARECE UN SANTO!

MEJOR ASÍ...

¡EH, TARAS!... ¿NO OYES QUE LLAMAN A LA PUERTA? ¡VE A VER QUIEN ES Y FÍJATE BIEN ANTES DE ABRIRLE A CUALQUIERA ¡HAY TANTOS MALANDRINES SUELTOS!

¿NO DIGO YO?...

¡MENSAJERO! TELEGRAMA PARA EL SEÑOR AL FEÑIQUE...

¡AH!... BIEN...

¿QUE PASA, JEFE? ¿POR QUÉ PONE ESA CARA?

¡LA PIPETA! UNA CITACIÓN DEL JUEZ!... ¡YO NO HICE NADA MALO!

NO TENGO MAS REMEDIO QUE IR PARA JUSTIFICAR MI BUEN COMPORTAMIENTO

AQUI ES, VAMOS A VER QUE QUIERE

BUENAS... EL SEÑOR JUEZ ME ESPERA ¿PUEDE ANUNCIARME?

¡AL FENIQUE! ¿OTRA VEZ POR AQUÍ? UN MOMENTITO...

¡ADELANTE, AL FENIQUE!

¡ANTE TODO, LO FELICITO, SE QUE SE ESTÁ CONSTRUYENDO UNA CASA QUINTA, PARECE QUE POR FIN NO NOS VA A DAR MAS TRABAJO!...

OH, SI... ¡GRACIAS LISIA!...

...POR LO VISTO, PIENSA PASAR BIEN EL RESTO DE SU VIDA Y LLEVARSE EN BUENAS MIGAS CON LA POLICIA... ¿EH?

¡JÉ!... ¡ASÍ ES, LISIA, TENIA UNOS AHORRITOS Y PENSÉ EN EL FUTURO.... LA VEJEZ... EN FIN...

¡AHÁ!... NO HAY DUDA QUE USTED HA ELEGIDO BIEN EL LUGAR... ¡NO PUEDE SEPARARSE DE NOSOTROS! ¿EH?..

¡CARAMBA... NO ENTIENDO ¿POR QUÉ?...

¡PORQUE LO HAN ESTAFADO, AL!...

¿EEH?... ¿CÓMO?... ¡CADA VEZ ENTIENDO MENOS!

¡CLARO! ¡LE HAN VENDIDO LOS TERRENOS QUE SON DE PROPIEDAD DE LA JUSTICIA Y DONDE SE LEVANTARÁ LA FUTURA CÁRCEL!

¡NOOO!

¡JÁ, JÁ, JÁ!... ¡POR ESO LE DIGO QUE NOS ALEGRA TENERLO CON NOSOTROS! ¡JÓ, JÓ, JÓ!...

¡MALDICIÓN! ¡YA SE OBRA DE QUIEN ES ESTO!

¡JUSTAMENTE, DE TONY CHANTAGE Y SU PANDILLA! ¡PERO YA LOS ATRAPAMOS A TODOS!... Y USTED NO SE PREOCUPE, YA AVERIGUAMOS DE DONDE PROCEDEN SUS "AHORRITOS" Y LE RESERVAMOS UN LUGARCITO EN ESA PARTE QUE TANTO LE GUSTA PARA CONTINUAR SUS "VACACIONES" ¡JÉ JÉ! ¡LLÉVELO, AGENTE!

¡GRRR!

TIEMPO DESPUÉS

JEFE, JURARIA QUE ESA NO ES LA CASA QUINTA QUE USTED TENÍA PROYECTADA

¡BAH!...

Algunas de las ultimas construcciones publicadas por la revista Lupin por orden de aparición.

Planeador Gaviotito
RASCANUBES II
(barrilete)
TROMPOS
PILAS ELECTRICAS
(con sal común)
EL PELICANO
(planeador)
PROYECTOR de DIAPOSITIVAS
de 35 mm.
2 MOTORCITOS ELECTRICOS
2 RADIOS y UNA CASITA NIDO PARA
PAJAROS
AMPLIADORA DE FOTOS 35 hasta 6x6
AVIONCITO
PLATO VOLADOR
PERISCOPIO
AVION DE LUPIN
(vuela y todo)
REMOLCADOR Y GAVIOTA
(barrilete)
TELESCOPIO

Chicos, coleccionen y no se pierdan los próximos números, habrá más planos y muchas cosas de su interés.

¡EL PROXIMO NUMERO VAYAN ENCARGANDOLO DESDE AHORA PORQUE ESTARA FORMIDABLE!

APARTE DE LAS MEJORES HISTORIETAS TRAERA PLANOS Y CONSTRUCCIONES COMO PARA ENTUSIASMAR AL CHICO MAS HARAGAN.

LA REVISTA LUPIN aparecerá los primeros días de ABRIL

EL CORREO DE GORDI

Correspondencia a REVISTA LUPIN (GORDI)
Diagonal Norte 825, 3º Piso — Capital Federal

¿Qué tal chicos?... Hicieron el telescopio los amigos que tanto lo pedían?... Resorte me dijo que muy pronto publicará el intercomunicador y para que les salga más barato les enseñará a construir un micrófono para el mismo.

En el caso de la ampliadora y otras construcciones tienen las medidas necesarias. Las que no están en los dibujos es por que tienen que adaptarlas según los materiales, lentes, etc., que consigan, por ejemplo: en el caso de la ampliadora el receptáculo de la lámpara habia que hacerlo con un tarro de latón vacío. Resorte no puede darles las medidas de ese tarro porque cada uno adapta el que tiene a mano, esto lo digo por JUAN CARLOS CHIGLINO que pide medidas del mismo...

En cuanto a los planos y revistas atrasadas, a los chicos del Gran Buenos Aires, pasen por esta redacción de tarde para poder conseguir números atrasados, no crean que hay de todos, pero algunos hay.

RAMON V. ORONA (Córdoba), FAVIO CALEOTTI (Capital Federal), RICARDO ARHGUEZ (Bahía Blanca), GUSTAVO ARRIMADA (Córdoba). Planos de proyectores, ni el de diapositivos de 35 mm. ni el de historietas no me quedó ni uno. Vamos a ver si más adelante el Profe publica otras y pronto les enseñará a copiar y a revelar diapositivas en blanco y negro de cualquier negativo.

NESTOR RAUL BOGGIO (Santa Fe), JORGE CANE, ROBERTO ORTIZ, SERGIO BARRALE (Córdoba), HECTOR MALAGRIDA (Corrientes), LUIS ISAIAS (Venado Tuerto) y otros que pidieron los planos de los motorcitos igual que a los anteriores debo decirles que ya no me quedan, pero Resorte publicará un motorcito más potente y de dimensiones reducidas como para usarlo en un autito, trencito o barquitos.

FRANCISCO FERRI. Todos los chicos que reciben premios de Lupin tendrán que hacérmelo saber como hiciste vos. No cuesta nada después de recibir nuestro envío, así nosotros quedamos seguros de que el envío llegó a destino. Lo mismo hizo LUIS CASADO SAMPAÑO que recibió con gran alegría el equipo electrónico. (Pronto habrá otros concursos, ya han comprado otro equipo y otros jugosos premios).

HUGO H. LAZARTE (Moreno). Cuando hayan otros chicos que pidan un mimeógrafo lo publicaremos.

DAMIAN ARDENGHI (Lincoln) la cámara fotográfica ha sido pedida por muchos, se publicará cuando llegue su turno.

Chicos, antes de despedirme les adelantaré que no se pierdan los próximos números de la revista Lúpin por que estarán realmente como para coleccionarlos, y esperando sus cartitas me despido hasta el mes que viene.

LUPIN - Marzo de 1970. Revista mensual de historietas cómicas completas, editada por Ediciones G. D. S. Precio en toda la República: $ 60 m$. 0,60 Ley 18.188. OFICINAS: Av. Roque Sáenz Peña 825, 3er. piso. Teléfonos: Redacción: 46-3453. Administración y Publicidad: 46-3441. Buenos Aires. Distribuidores: Capital: MACCHI y Cía., C. Calvo 2426, Capital. Distribuidor Interior y Exterior: CONDOR, Independencia 2744, Capital: Reg. de la Prop. Intelect. Nº 996.123.

Correo Argentino Central "B"
Franqueo a Pagar CONCESION Nº 726
Tarifa Reducida CONCESION Nº 7950

PARA GUARDAR LA BICICLETA

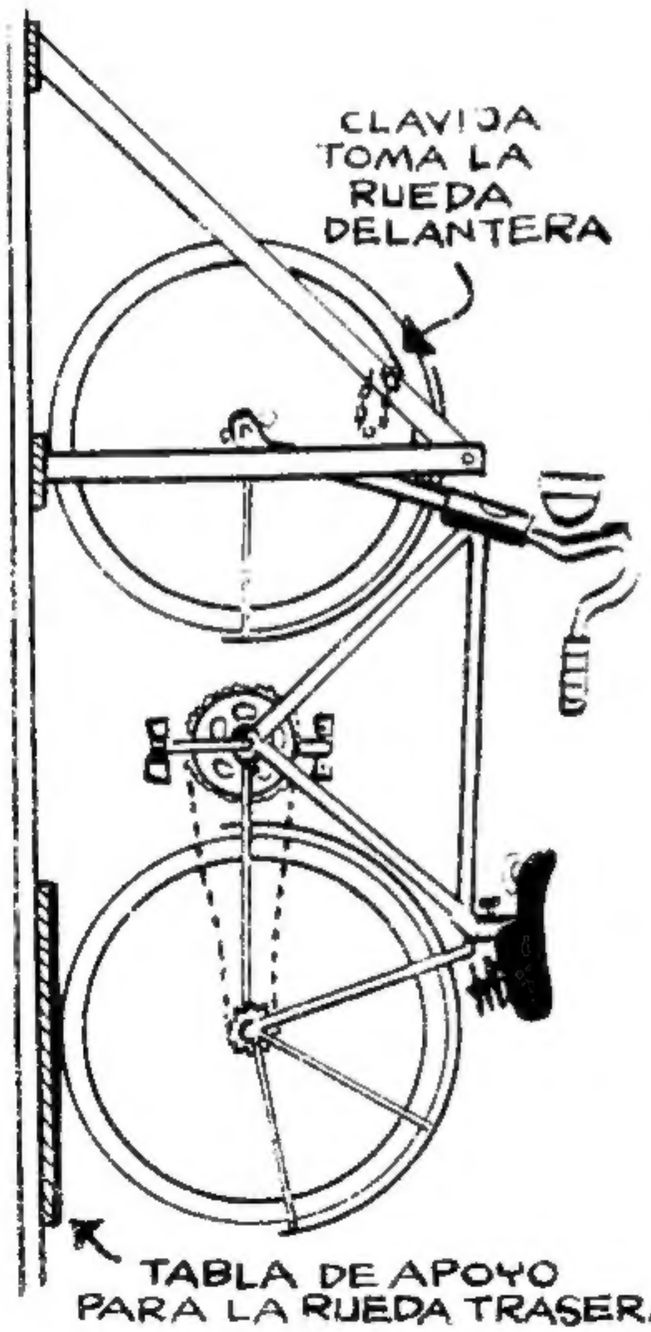

CON ESTE COLGADOR PARA LA "BICI" AHORRAREMOS MUCHO ESPACIO, COMO VEMOS EN EL DIBUJO, LA BICICLETA QUEDA AGARRADA DE LA RUEDA DE ADELANTE MEDIANTE UNA CLAVIJA.
LOS TIRANTES DONDE FIJAREMOS EL ARMAZÓN PUEDEN SER LOS MISMOS DEL LAVADERO, GARAJE, CUARTITO, ETC. DONDE USTEDES GUARDEN LA "BICI".
LAS MEDIDAS PUEDEN ADAPTARLAS SEGÚN LA RUEDA DE ADELANTE DE LA BICICLETA.

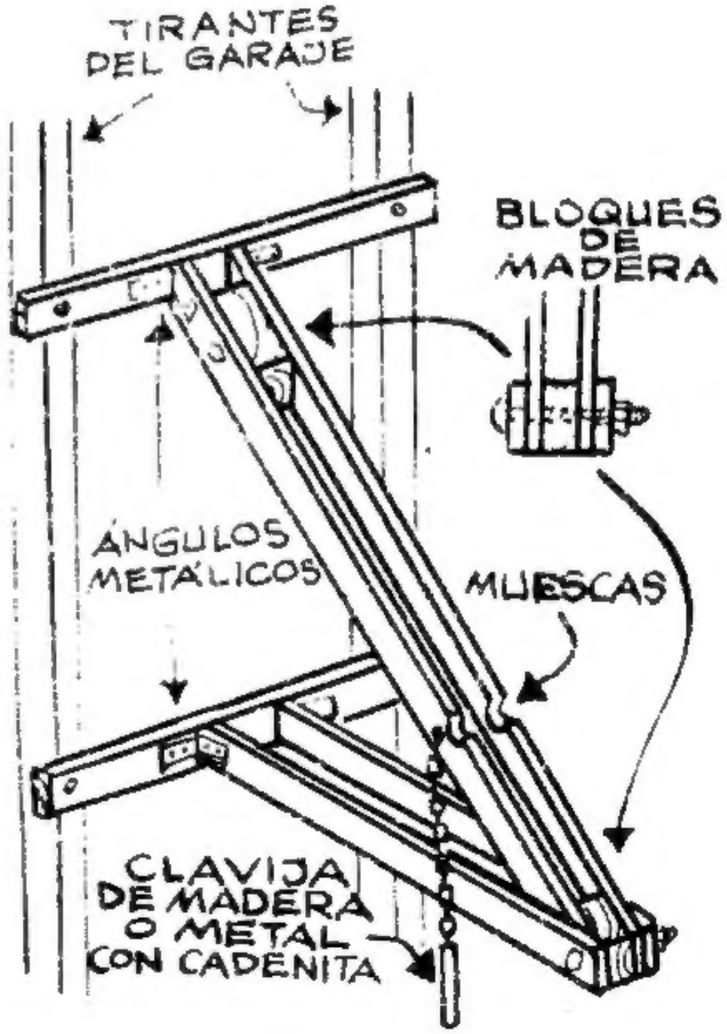

AHORA usted puede aprender a DIBUJAR en su casa, por correo

Usted recibe interesantes lecciones con ejercicios fáciles de realizar.

Un instructor especializado le guiará paso a paso corrigiendo y calificando sus Deberes, dándote consejos de verdadero amigo.

Aprenda a DIBUJAR

HISTORIETAS, CARICATURAS, PUBLICIDAD, DIBUJOS ANIMADOS

NO IMPORTA SU EDAD!..Conociendo los secretos de nuestro acreditado método de instrucción, cualquier persona — hombre, mujer o niño — puede, sin estudios cansadores y sin perder tiempo, dinero ni energías, aprender a dibujar toda clase de HISTORIETAS, CARICATURAS, PUBLICIDAD, DIBUJOS ANIMADOS, FIGURAS FEMENINAS, CREAR ARGUMENTOS PARA HISTORIETAS, etc.

☆

VALIOSO EQUIPO PROFESIONAL GRATIS

Nuestros alumnos reciben durante su aprendizaje el valioso "Equipo Profesional Continental."

MILES DE OPORTUNIDADES PARA HOMBRES Y MUJERES EN:

- √ AGENCIAS DE PUBLICIDAD
- √ SINDICATOS DE HISTORIETAS
- √ EDITORES DE REVISTAS
- √ ESTUDIOS DE CINE, Y TV.
- √ DIBUJOS ANIMADOS
- √ TALLERES GRAFICOS
- √ DISEÑO DE ENVASES
- √ PROPAGANDA GRAFICA

CURSO DE INGLES

También impartimos el más Moderno, Práctico y Fácil Curso de Idioma Inglés. Nuestro Sistema Lógico Audio-Visual con lecciones amenas y valiosas grabaciones fonográficas le asegura un aprendizaje rápido y perfecto. UD. APRENDE VIENDO, ESCUCHANDO Y CONVERSANDO!

ENVIE CUPON HOY MISMO

CONTINENTAL SCHOOLS, Dept.
Avda. de Mayo 794 – Buenos Aires 196
Sírvanse enviarme GRATIS folleto descriptivo.

Nombre _____ Edad _____

Dirección _____

Ciudad o Pueblo _____

Prov., Estado o Depto. _____

Solicite Folleto Gratis del Curso de: _____

Para aprender a Dibujar, lo mejor es Continental